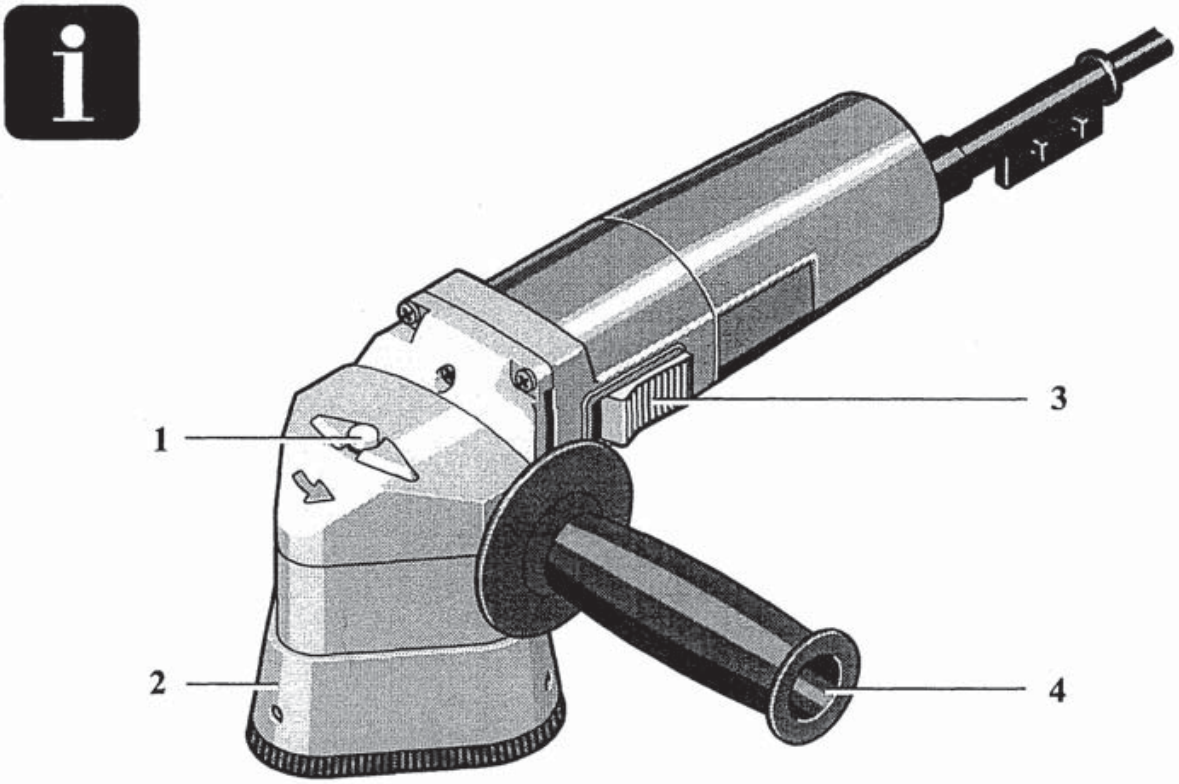

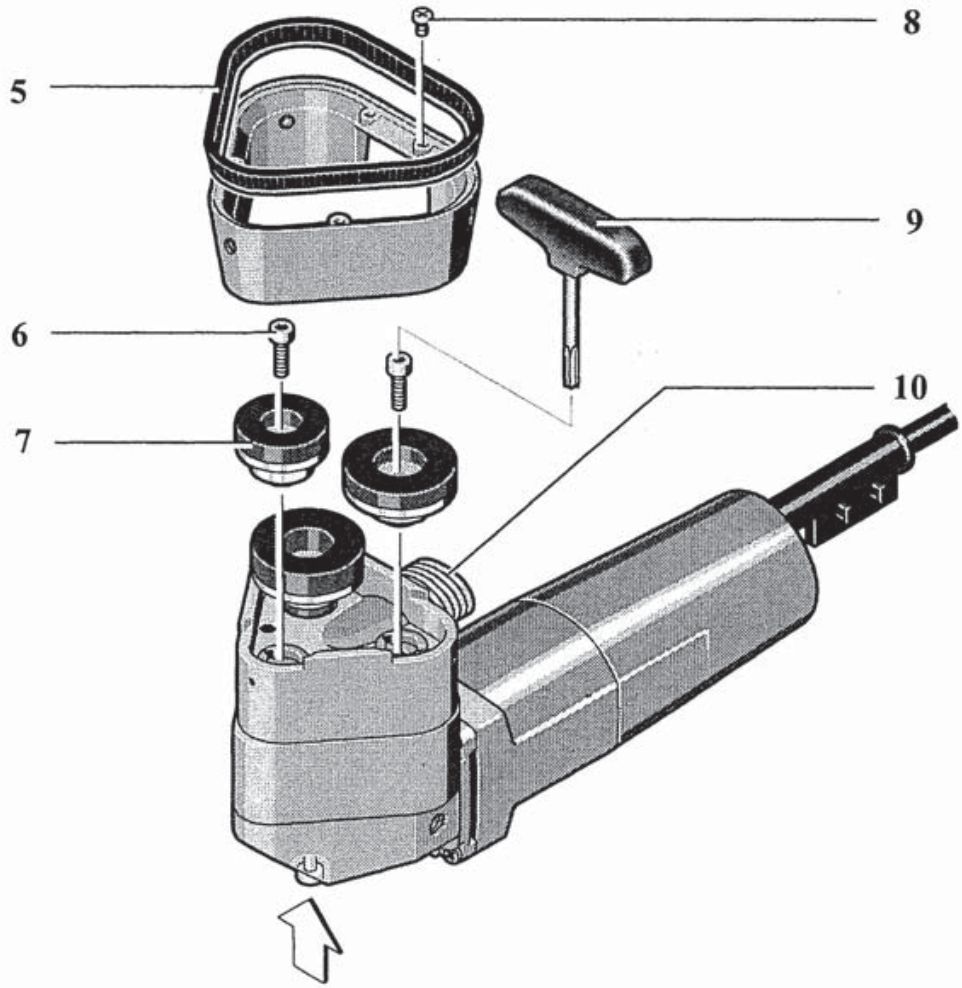

Downloaded from www.Manualslib.com manuals search engine

Technische Daten

D

Sanierungsschleifer	**RGP 3**
Leistungsaufnahme	750 W
Leerlaufdrehzahl	18 500/15 000 min^{-1}
Schleifspindelgewinde	M 4 (links)
Umlaufgeschwindigkeit	35 m . s^{-1}
Schleifscheiben-ø	2 x 44 mm, 1 x 35 mm
Gesamtgewicht	2,6 kg
Schutzklasse	II / ⧈

Bedienelemente

1 Spindelarretiertaste
2 Absaughaube
3 Ein-Aus Schalter
4 Zusatzgriff
5 Bürsten-Einsatz
6 Torx-Schraube
7 Schleifwerkzeug
8 Schraube
9 Torx-Schlüssel
10 Absaugöffnung

Abgebildetes oder beschriebenes Zubehör gehört teilweise nicht zum Lieferumfang.

Geräusch-/Vibrationsinformation

Meßwerte ermittelt entsprechend EN 60 745.
Der A-bewertete Geräuschpegel des Gerätes beträgt typischerweise: Schalldruckpegel 85 dB (A); Schalleistungspegel 98 dB (A).
Messungunsicherheit K = 3 dB (A).
Gehörschutz tragen!
Die bewertete Beschleunigung beträgt typischerweise 4,5 m/s^2. Messungunsicherheit K = 1 m/s^2.

Bestimmungsgemäßer Gebrauch

Das Gerät ist bestimmt zum Entfernen von Putz, Farben, Kleberesten, Beschichtungen, Rost sowie zum Reinigen von Beton-, Metall- und Holzflächen. Das Gerät darf nur für Trockenschliff verwendet werden.

Sicherheitshinweise

Ein gefahrloses Arbeiten mit der Maschine ist nur möglich, wenn Sie die Bedienungsanleitung vollständig lesen und die darin enthaltenen Anweisungen genau befolgen.

- ❑ Weitere Sicherheitshinweise entnehmen Sie dem beiliegenden Blatt.
- ❑ Die Maschine ist nicht zugelassen für den Betrieb in explosionsgefahrdeter Umgebung.
- ❑ Überprüfen Sie vor jeder Benutzung die Maschine, das Kabel und den Stecker. Lassen Sie Schäden nur von einem Fachmann beseitigen.
- ❑ Verwenden Sie für den Außenbereich nur dafür zugelassene Verlängerungskabel oder Kupplungsstecker.
- ❑ Schleifstaub ist gesundheitsschädlich, schützen Sie sich durch eine Staubschutzmaske und verwenden Sie die Staubabsaugung.
- ❑ Asbesthaltige Materialien dürfen nicht bearbeitet werden.
- ❑ Achten Sie darauf, daß sich beim Bearbeiten von Metallen keine brennbaren Materialien im erweiterten Bereich des Funkenfluges befinden.
- ❑ Sorgen Sie beim Arbeiten stets für einen sicheren Stand.
- ❑ Führen Sie das Kabel immer nach hinten von der Maschine weg.
- ❑ Führen Sie die Maschine nur eingeschaltet auf das Werkstück.
- ❑ Tragen Sie Schutzbrille und Gehörschutz.
- ❑ Die Maschine darf nicht naß sein und nicht in feuchter Umgebung betrieben werden.
- ❑ Werkstücke festspannen, sofern es nicht durch sein Eigengewicht sicher liegt.
- ❑ Tragen Sie die Maschine nicht am Kabel.
- ❑ Stecken Sie den Stecker nur bei ausgeschalteter Maschine in die Steckdose.
- ❑ Ziehen Sie vor dem Schleifwerkzeugwechsel und anderen Arbeiten am Gerät den Stecker aus der Steckdose.
- ❑ Die maximal zulässige Drehzahl der verwendeten Schleifkörper muß mindestens der Höchstdrehzahl der Maschine entsprechen.
- ❑ Die Spindelarretiertaste darf nur bei stillstehender Maschine betätigt weden.
- ❑ Personen unter 16 Jahren dürfen das Gerät nicht bedienen.

Downloaded from www.Manualslib.com manuals search engine

Inbetriebnahme und Bedienung

Achten Sie darauf, daß die Angabe auf dem Typenschild der Maschine mit der Spannung der Stromquelle übereinstimmt. Eine für 230 V zugelassene Maschine kann auch an 220 V / 240 V angeschlossen werden.

Zusatzgriff

Durch die spezielle Konstruktion „VIBRASTOP“ werden Vibrationen durch den Zusatzgriff reduziert.
Der Zusatzgriff kann wahlweise links oder rechts am Getriebekopf eingeschraubt werden.

Ein/Aus-Schalten

Einschalten

Ein-Aus-Schalter (3) vorschieben und vorn niederdrücken, bis er einrastet.

Ausschalten

Ein-Aus-Schalter (3) hinten niederdrücken. Der Schalter springt in die Aus-Stellung zurück.

Staubabsaugung

Schleifarbeiten dürfen nur in Verbindung mit geeigneten Absauggeräten durchgeführt werden. Bei gesundheitsgefährdenden Stoffen sind die Vorschriften der Berufsgenossenschaft (Staubklassen) für die Wahl des Absauggerätes zu beachten.
Absaugöffnung

Die Absaugöffnung (10) dient zum Anschluß eines entsprechend geeigneten Staubsaugers.

Zum Anschluß an den Absaugschlauch wird die Verwendung der Anschlußmuffe Nr. 614 109 empfohlen (Zubehör).

Absaughaube mit Bürstenkranz

Die beste Wirkung der Staubabsaugung wird mit der im Lieferumfang befindlichen Absaughaube (2) erzielt. Zum randnahem Arbeiten kann die Absaughaube abgenommen werden. Die Absaughaube wird durch drei federbelastete Kugeln am Kopf des Getriebegehäuses gehalten und kann ohne Werkzeuge abgenommen bzw. wiederaufgesetzt werden.

Bürstenkranz auswechseln

Der Bürstenkranz (5) verbessert zusätzlich die Absaugleistung und sollte immer montiert sein. Durch Lösen der 4 Schrauben (8) kann der Bürstenkranz bei arbeitsbedingtem Verschleiß ausgewechselt werden.Neuen Bürstenkranz (Nr. 614 268) eindrücken und wieder festschrauben.

Schleifwerkzeug wechseln

- ❑ Vor allen Arbeiten am Gerät den Stecker aus der Steckdose ziehen!

Das Gerät auf einen festen Untergrund legen.
Vor dem Wechsel der Schleifwerkzeuge Schraubenköpfe (6) von Staub und Schmutz befreien.

Zum Blockieren der Antriebseinheit Spindelarretiertaste(l) drücken.

Mit Torxschlüssel (9) die 3 Schrauben (6) lösen.

⚠ **Schrauben (6) haben Linksgewinde!**

Schleifwerkzeuge (7) herausnehmen und Werkzeugaufnahmen reinigen.

Die Schleifwerkzeuge sollten immer als kompletter Satz ausgetauscht werden. Unterschiedlich abgenutzte Schleifwekzeuge nicht verwenden.

Bei der Montage der Schleifwerkzeuge darauf achten, daß diese paßgenau in die Aufhahmepunkte der Antriebsspindeln eingesetzt werden.

- ❑ Verwenden Sie nur vom Hersteller angebotene und zugelassene Schleifwerkzeuge.
- ❑ Überprüfen Sie vor Wiederinbetriebnahme die Schleifwerkzeuge auf festen Sitz und einwandfreien Rundlauf. Unrunde Schleifwerkzeuge dürfen nicht verwendet werden.
- ❑ Die Spindelarretiertaste darf nur bei stillstehender Maschine betätigt weden.

Arbeitshinweise

Das Gerät eingeschaltet auf die Werkstoffoberfläche aufsetzen und parallel bzw. kreisend in Längs- oder Querrichtung bewegen. Nicht schräg über die Kanten arbeiten.
Die Abtragsleistung beim Schleifen wird im wesentlichen durch das gewählte Schleifwerkzeug sowie den Anpreßdruck bestimmt.
Eine übermäßige Erhöhung des Anpreßdruckes fuhrt nicht zu höherer Schleifleistung sondern nur zu stärkerem Verschleiß von Gerät und Schleifwerkzeug.

Downloaded from www.Manualslib.com manuals search engine

Anwendungstabelle

Es handelt sich hierbei um empfohlene Angaben. Die optimale Kombination ist am besten durch praktischen Versuch zu ermitteln.

Schleifteller				Anwendung
a	b	c	d	
•	—	—	—	Überstände und Unebenheiten an Estrichböden abschleifen
•	—	—	•	Unebenheiten und Schalungsübergänge an Sichtbeton entfernen
•	—	—	—	Verschmutzte und verwitterte Betonoberflächen anschleifen
•	—	—	—	Kanten an Betonteilen brechen
•	—	—	•	Zementputz abschleifen
—	—	•	•	Putz an- bzw. abschleifen
—	•	•	—	Ölfarben von verputzten Oberflächen entfernen
—	•	•	—	Bitumen und Betonfarben abschleifen
—	•	•	—	Beschichtungen und elastische Anstriche entfernen (z. B. Kellertreppen, Heizräume, Balkone etc.)
•	—	—	—	Epoxidharze an Beton- und Estrichoberflächen entfernen
—	—	—	•	Farbe und Rost auf Metallteilen entfernen
•	—	—	—	Glatte Oberflächen an Fliesen anschleifen und aufrauhen
—	•	•	—	Fliesenkleber-Reste abschleifen, mineralische Klebstoffreste abschleifen

a - Schleifteller mit Diamantbeschichtung

b - Schleifteller mit Hartmetallbestükkung FEIN

c - Schleifteller mit Hartmetallbestükkung GROB

d - Schleifteller mit Silicium-Carbid-Bestückung

Lagerung

Bewahren Sie das Gerät nur in einem trockenen und frostfreien Raum auf.

Umweltschutz

Ausgebrauchte Geräte nicht öffnen und zum Recycling an die angebotenen Sammeleinrichtungen zurückgeben.

Wartung

- ❑ Reinigen Sie von Zeit zu Zeit die Lüftungsschlitze am Motorgehäuse.
- ❑ Wartungs- und Reparaturarbeiten, bei denen ein Öffnen der Maschine erforderlich ist, dürfen nur von einer autorisierten Kundendienstwerkstatt ausgeführt werden.
- ❑ Bei verbrauchten Kohlen wird das Gerät selbsstätig abgeschaltet. Das Gerät muß anschließend zur Wartung an den Kundendienst geschickt werden.

Kundendienst

Siehe beiliegendes Blatt.

Garantie

Für PROTOOL-Geräte leisten wir Garantie gemäß den gesetzlichen Bestimmungen. Der Nachweis erfolgt durch Rechnung oder Lieferschein. Schäden, die aufnatürliche Abnützung, Überlastung oder unsachgemäße Behandlung zurückzuführen sind, bleiben von der Garantie ausgeschlossen. Schäden, die durch Material- oder Herstellungsfehler entstanden sind, werden unentgeltlich durch Ersatzlieferung oder Reparatur beseitigt. Beanstandungen können nur anerkannt werden, wenn das Gerät unzerlegt an den Lieferer zurückgegeben oder an eine der Kundendienststellen eingesandt wird.

CE Konformitätserklärung

Wir erklären in alleiniger Verantwortung, daß dieses Produkt mit den folgenden Normen oder normativen Dokumenten übereinstimmt: EN 50 144, EN 55 014, EN 60 555, HD 400 gemäß den Bestimmungen der Richtlinien 2004/108/EG, 2006/42/EG.

CE

Stanislav Jakeš
Forschung und Entwicklung

Protool GmbH
Wertstr. 20
D-73240 Wendlingen

29. 12. 2009

Änderungen vorbehalten

Downloaded from www.Manualslib.com manuals search engine

Tool Specifications

GB

Renovation Grinder	**RGP 3**
Power consumption	750 W
No-load speed	18 500/15 000 min^{-1}
Grinder spindle threads	M 4 (left-hand)
Circumferential speed	35 m • s^{-1}
Grinding disk dia.	2 x 44 mm, 1 x 35 mm
Total weight	2,6 kg
Protection class	II / ⧈

Controls Elements

1 Spindle locking button
2 Vacuuming hood
3 On/Off switch
4 Auxiliary handle
5 Brush insert
6 Torx screw
7 Grinding tool
8 Screw
9 Torx key
10 Vacuum opening

Abgebildetes oder beschriebenes Zubehor gehort teilweise nicht zum Lieferumfang.

Noise/Vibration Information

Measured values determined according to EN 60 745.
Typically the A-weighted noise level of the tool are:
Sound pressure level: 85 dB (A).
Sound power level: 98 dB(A).
Inaccuracy of measurement K = 3 dB (A).

Wear ear protection!

The typical weighted acceleration is 4,5 m/s^2.
Inaccuracy of measurement K = 1 m/s^2.

Intended Use

The machine is intended for the removal of plaster, paint, adhesive residue, coatings, and rust as well as the cleaning of concrete, metal and wood surfaces. The machine may be used only for dry grinding.

Notes on Safety Prevention

Safe operation of this machine is possible only when the operating instructions and the safety precautions are read completely and the instructions contained therein are strictly observed.

- For further notes on safety refer to enclosed Sheet.
- The machine is not qualified for operation in environments where danger of explosion exists.
- Always inspect cable and plug before using machine. Only have damage repair by a qualified professional.
- For work outdoors, use only extension cables and coupling plugs that are certified for such use.
- The dust generated when working is injurious to health. Use dust vycuuming and wear dust protection masks when working.
- Do not work with material containing asbestos.
- When grinding metal, saprks are genrated. Because of the danger of fire, no combustible material must be present in the area of flying sparks.
- Provide for secure footing when working.
- Always place the cable to the rear away from the machine.
- Apply the machine to the material to be worked only after it has been switched on.
- Wear protective goggles and ear protector
- The machine must not be used when damp and must not be operated in a wet environment.
- Clamp the workpiece securely in case it does not remain in position from its own weight.
- Do not carry the tool by the power cord.
- Put the plug into the main socket only when he machine is switched off.
- Always remove the plug from the power supply socket before carrying out any work on the machine.
- Use only grinding tools whose allowable speeds are at least as high as the highest no-load speed of the machine.
- Press the spindle locking button only when the grinder spindle is at a standstill.
- Persons under 16 are not permited to use the appliance.

Downloaded from www.Manualslib.com manuals search engine

Putting into Operation

The voltage specifications on the rating plate must correspond with the mains voltage. Equipment marked with 230 V can also be connected to 220 V / 240 V.

Auxiliary Handle

The special „VIBRASTOP“ design reduces vibrations in the auxiliary handle

Screw the auxiliary handle to the right or the left of the machine head depending on the work method.

Switching on and off

Switching on:

Slide ON/OFF switch (3) forwards and depress at the front until switch locks into position.

Switching off:

Depress ON/OFF switch (3) at the rear-switch jumps back to its initial position.

Dust Vacuuming

Grinding work may be performed only in conjunction with a suitable vacuum cleaner. For materials detrimental to health, the regulations of the trade association (dust classes) for the selection of the vacuum cleaner are to be observed.

Vacuum Opening

The vacuum opening (10) server for the connecting of a suitable vacuum cleaner.

For the connection to the vacuum hose, the use of the connection sleeve No. 614 109 is recommended (optional accessory).

Vacuuming Hood with Brush Ring

The best dust vacuuming results are achieved with the vacuuming hood (2) provided with the machine. For working close to edges, the vacuuming hood can be removed. The vacuuming hood is held with three spring-loaded balls on the head of the gearbox housing and can be removed and remounted without tools.

Replacing the Brush Ring

The brush ring (5) further improves the vacuuming performance and should always be mounted. By loosening the four screws (8), a brush ring worn from working can be replaced. Press in the new brush ring (No. 614 268) and retighten the screws.

Replacing the Grinding Tools

- ❑ Before all work on the machine itself, pull the plug from the socket!

Place the machine on a firm surface.

Before replacing the grinding tools, free the screw heads (6) from dust and dirt.

To block the drive unit, press the spindle locking button (1).

With the Torx key (9), loosen the three screws (6).

⚠ **The screws (6) have left-hand threads!**

Take out the grinding tools (7) and clean the tool holders.

The grinding tools should always be replaced as a complete set. Do not use grinding tools with different degrees of wear.

For the mounting of the grinding tools, take care that they are placed exactly in the mounting point of the drive spindles.

- ❑ Use only the grinding tools available from and approved by the manufacturer.
- ❑ Before returning to operation, check the firm seating of the grinding tools and flawless true running. Out of round grinding tools should not be used.
- ❑ The spindle locking button may be operated only when the machine is at a standstill.

Working Method

Apply the machine while switched on to the material surface and move in a parallel or circular manner in the longitudinal or lateral direction. Do not work diagonally over the edges.

The working performance when grinding is determined primarily by the grinding tools selected as well as the application pressure.

Excessively increasing the application pressure loes not lead to increased grinding performance but only to heavy wear of the machine and the grinding tools.

Downloaded from www.Manualslib.com manuals search engine

Application Table

The information given here are recommendations. The optimum combination is best determined with practical trials.

Grinding Plate				Application
a	b	c	d	
•	—	—	—	Grinding of overhangs and unevenness on poured flooring
•	—	—	•	Removal of unevenness and form transitions on exposed concrete
•	—	—	—	Grinding of soiled and weathered concrete surfaces
•	—	—	—	Rounding the edges of concrete parts
•	—	—	•	Grinding of cement facing
—	—	•	•	Roughing or grinding off of plaster
—	•	•	—	Removing of oil paint from plastered surfaces
—	•	•	—	Grinding off of bituminous and concrete paints
—	•	•	—	Removing of coatings and elastic paints (e. g. cellar stairs, furnace rooms, balconies, etc.)
•	—	—	—	Removing of epoxy resin from cement and poured flooring surfaces
—	—	—	•	Removing of paint and rust from metal parts
•	—	—	—	Grinding and roughing of flat surfaces on tiles
—	•	•	—	Grinding off of tile adhesive and mineral adhesive residues

a - Grinding plate with diamond coating

b - Grinding plate with hard metal content FINE

c - Grinding plate with hard metal content ROUGH

d - Grinding plate with silicium-carbide content

Storage

The unit should be stored in a dry place where it is protected against freezing.

Environmental Protection

Do not open worn out machines and return to the collection facilities provided for recycling.

Maintenance

- The ventilation slots (3) on the motor casing should be cleaned out from time to time.
- Maintenance and repair work that requires the opening of the machine may be performed only by an authorised customer service workshop.
- When the carbon brushes are worn out, the machine switches itself off. The machine must then be sent to customer service for maintenance (see enclosed sheet).

Service

See enclosed sheet.

Guarantee

We guarantee PROTOOL appliances in accordance with statutory/country-specific regulations (proof of purchase by invoice or delivery note).
Damage attributable to normal wear and tear, overload or improper handling will be excluded from the guarantee.
In case of compliant please send the machine, undismantled, to your dealer or the Service Centre for electric power tools.

CE Declaration of Conformity

We declare under our sole responsibility that this product is in conformity with the following standards or standardization documents: EN 50 144, EN 55 014, EN 60 555, HD 400 according to the provisions of the regulations 2004/108/EC, 2006/42/EC.

CE

Stanislav Jakeš
Research and development

Protool GmbH
Wertstr. 20
D-73240 Wendlingen

29. 12. 2009

Subject to change

Downloaded from www.Manualslib.com manuals search engine

Caractéristiques techniques

Ponceuse de rénovation	**RGP 3**
Puissance absorbée	750 W
Vitesse de rotation en marche à vide	18 500/15 000 min^{-1}
Filet de la broche	M 4 (gauche)
Vitesse périphérique	35 m • s^{-1}
Diamètre des meules-ø	2 x 44 mm, 1 x 35 mm
Poids total	2,6 kg
Classe de protection	II / ⧈

Eléments de la machine

1 Touche de blocage de la broche
2 Capot d'aspiration
3 Interrupteur Marche / Arrêt
4 Poignée supplémentaire
5 Brosse
6 Vis Torx
7 Outil de ponçage
8 Vis
9 Tournevis pour vis Torx
10 Ouverture d'aspiration

Les accessoires reproduits et décrits dans la notice d'instructions ne sont pas forcément compris dans les fournitures.

Bruits et vibrations

Valeurs de mesures obtenues conformément à la norme européenne 60 745.
Les mesures réelle (A) des niveaux sonore de la machine sont: Intensité de bruit 85 dB (A).
Niveau de bruit 98 dB (A).
Imprécisions de la mesure K = 3 dB (A).
Munissez-vous de-casques anti-bruit!
L'accélération réelle mesurée est 4,5 rn/s^2.
Imprécisions de la mesure K = 1 m/s^2.

Utilisation conformément à sa destination

L'appareil est conçu pour enlever les enduits, la peinture, les résidus de colle, les revêtements et la rouille ainsi que pour le nettoyage de surfaces en béton, métal et bois.
N'utiliser l'appareil que pour des travaux de ponçage à sec.

Consignes de sécurité

Pour travailler sans danger avec cette machine, il est impératif d'en avoir lu attentivement le mode d'emploi et de respecter au pied de la lettre les consignes qui s'y trouvent.

- D'autres consignes de sécurité figurent sur la feuille jointe.
- Cette machine n'est pas homoluguée pour fonctionner dans un environnement où des risques d'explosion existent.
- Avant toute utilisation, vérifier l'état de la machine, de la fiche et du câble d'alimentation électrique. En cas de détérioration du matériel, ne faire que par un spécialiste.
- Pour tous les travaux en extérieur, ne jamais.utiliser que les rallonges et les prises électriques spécialement homologuées pour cet usage.
- La poussière générée pendant le meulage constitue un danger pour la santé: mettre un système d'aspiration en place et porter un masque de protection.
- Ne pas travailler les matériaux contenant de l'amiante.
- Le ponçage, le meulage ou le tronçonnage de certains matériaux génèredes étincelles.En raison des risques d'incendie, déplacer tout matériau inflammable hors du périmètre de projection des étincelles.
- Veiller à toujours garder une position de travail stable.
- Toujours ramener le câble d'alimentation électrique vers l'arrière, à l'abri du poste de travail.
- Ne venir appliquer la machine sur la pièce qu'après avoir mis la broche porte-outil en rotation.
- Porter lunettes de sédurité et protection acoustique.
- L'appareil ne doit pas être et ne doit pas non plus être utilisé dans un environnement humide.
- La pièce travaillée doit toujours être fixée.
- Ne jamais transporter l'appareil par son cordon d'alimentation.
- N'enficher la fiche dans la prise que lorsque la machine se trouve à l'arrêt.
- Avant toute manipulation sur la machine toujors retirer la fiche mâle de la prise d'alimentation électrique.

Downloaded from www.Manualslib.com manuals search engine

- La vitesse de rotation admissible des outils de meulage/troçonnage utilisés doit être au moins égale à la vitesse de rotation à vide maximale de la machine.
- Immobiliser la broche porte-outil en enfonçant le bouton de blocage de la broche.
- L'utilisation de l'appareil est interdite aux mineurs de moins de 16 ans.

Mise en service et mode d'emploi

La tension indiquée sur la plaquette signalétique doit coïncider avec la tension du secteur. Les appareils conçus pour une tension de 230 V fonctionnent égaiement sous une tension de réseau égale à 220 V /240 V.

Poignée supplémentaire

La construction spéciale « VIBRASTOP » réduit les vibrations causées par la poignée supplémentaire Visser la poignée supplémentaire soit à gauche, sur le nez de la machine, en fonction des impératifs du travail à effectuer.

Mise sous/hors tension

Enclenchement

Pousser le commutateur Marche-Arrêt (3) vers l'avant puis enfoncer sa partie avant jusqu'à ce qu'il encoche.

Coupure

Appuyer sur la partie arrière du commutateur Marche-Arrêt (3) et celui-ci revient en position de départ.

Aspiration de poussières

Les travaux de ponçage ne doivent être effectués qu'à l'aide d'appareils d'aspiration appropriés. Pour l'aspiration de poussières nuisibles à la santé, respecter les prescriptions des associations professionnelles d'assurance accident (classes de poussières) lors du choix de l'appareil d'aspiration.

Ouverture d'aspiration

L'ouverture d'aspiration (10) sert à raccorder un aspirateur de poussières approprié en conséquence. Il est recommandé d'utiliser le manchon n° 614 109 (accessoire) pour le raccord sur le tuyau d'aspiration.

Capot d'aspiration avec couronne à brosses

La meilleure aspiration de poussières est obtenue en utilisant le capot d'aspiration (2) fourni avec l'appareil. Il est possible d'enlever le capot d'aspiration pour pouvoir travailler près du bord. Le capot d'aspiration est maintenu à la tête du carter d'engrenage au moyen de trois billes chargées par ressorts, et il peut être enlevé ou remis en place sans avoir recours à des outils.

Changement de la couronne à brosses

La couronne à brosses (5) sert à améliorer davantage la capacité d'aspiration et devrait être toujours montée. Au cas où la couronne à brosses devrait être remplacée pour usure due à un travail intense, desserrer les quatre vis (8). Monter la nouvelle couronne à brosses (n° 614 268) en exerçant une pression et serrer les vis.

Changement de l'outil de ponçage

- Avant tous travaux sur l'appareil, extraire la fiche de la prise de courant.

Poser l'appareil sur un fond solide.

Avant de changer les outils de ponçage, éliminer poussières et encrassements se trouvant sur les têtes des vis (6).

Pour bloquer l'unité d'entraînement, appuyer sur la touche de blocage de la broche (1).

Dévisser les trois vis (6) à l'aide du tournevis pour vis Torx (9).

⚠ **Les vis (6) disposent d'un filet à gauche !**

Enlever les outils de ponçage (7) et nettoyer les porte-outils.

Les outils de ponçage devraient toujours être remplacés tous à la fois. Ne pas utiliser d'outils de ponçage présentant des états d'usure différents.

Lors du montage des outils de ponçage, veiller à ce qu'ils soient montés avec précision dans les points de fixation des broches d'entraînement.

- N'utiliser que les outils de ponçage proposés et autorisés par le fabricant.
- Avant de remettre l'appareil en service, vérifier que les outils de ponçage sont effectivement bien fixés et qu'ils tournent correctement et sans problèmes. Ne pas utiliser d'outils de ponçage qui ne sont pas ronds.
- N'appuyer sur la touche de blocage de la broche qu'à l'arrêt total de l'appareil.

Downloaded from www.Manualslib.com manuals search engine

Indications pour le travail

Poser l'appareil en marche sur la surface à travailler et le guider par des mouvements parallèles ou circulaires en alternant les passes longitudinales ou transversales. Ne pas travailler en biais par dessus les bords.
L'enlèvement de matière lors du ponçage dépend essentiellement du choix de l'outil de ponçage ainsi que de la pression exercée sur l'appareil.
Une trop grande pression exercée sur l'appareil n'entraîne pas une meilleure puissance de ponçage mais seulement une usure plus importante de l'appareil et des outils de ponçage.

Applications

Il ne s'agit que de recommandations. Vous trouverez la combinaison optimale en effectuant des essais pratiques.

Plateau de ponçage				**Utilisation**
a	**b**	**c**	**d**	
•	—	—	—	Ponçage d'irrégularités et de rugosités sur des planchers en chape
•	—	—	•	Suppression de rugosités et de seuils de coffrage sur le béton apparent
•	—	—	—	Ponçage de surfaces en béton encrassées et altérées par les intempéries
•	—	—	—	Cassage des bords sur des pièces en béton
•	—	—	•	Ponçage d'enduits en ciment
—	—	•	•	Ponçage ou suppression d'enduits
—	•	•	—	Suppression de peinture à huile sur des surfaces à enduit
—	•	•	—	Suppression de bitume et de peinture sur béton
—	•	•	—	Suppression de revêtements et de peintures élastiques (p. ex. escalier de cave, chaufferies, balcons, etc.)
•	—	—	—	Suppression de résine époxy sur des surfaces en béton et en chape
—	—	—	•	Suppression de peinture et de rouille sur des pièces métalliques
•	—	—	—	Ponçage et léger grattage de surfaces lisses de carreaux
—	•	•	—	Suppression de restes de colles à carreaux et de restes de colles minérales

a - Plateau de ponçage avec revêtement diamanté

b - Plateau de ponçage avec grains en carbure FIN

c - Plateau de ponçage avec grains en carbure GROS

d - Plateau de ponçage avec grains en carbure de silicium

Rangement

L'appareil doit être gardé à l'abri de l'humidité et du gel.

Instructions de protection de l'environnement

Ne pas ouvrir l'appareil. Le diriger vers l'une des stations de collecte existantes.

Nettoyage

- ❑ Les ouïes de ventilation doivent cependant être nettoyées de temps à autre.
- ❑ Les travaux de maintenance ou de réparation qui nécessitent l'ouverture de l'appareil ne doivent être effectués que par un service après-vente autorisé.
- ❑ L'appareil s'arrête automatiquement compétent. Il doit être envoyé auprès d'un service après-vente.

Service après vente

Cf. la feuille ci-jointe.

Downloaded from www.Manualslib.com manuals search engine

Garantie

Les appareils PROTOOL sont garantis conformément aux dispositions légales/nationales (contre preuve d'achat: facture ou bordereau de livraison). Cette garantie implique le remplacement gratuit des pièces défectueuses. En tout état de cause s'applique la garantie légale couvrant toutes les conséquences des défauts ou vices cachés. (Articles 1641 et suivants du Code civil.)

Cette garantie correspond à un emploi normal de l'outil et exclut les avaries dues à un mauvais usage, à un entretien défectueux ou à l'usure normale. Le jeu de la garantie ne peut en aucun cas donner lieu à des dommages et intérêts.

Pour que cette garantie soit valable il y a lieu de retourner l'outil non démonté au vendeur ou à une station service PROTOOL accompagné de la preuve d'achat mentionnant la date d'acquisition, le nom de l'utilisateur et le nom du revendeur.

CE Déclaration de conformité

Nous déclarons sous notre propre responsabilité que ce produit est en conformité avec les normes ou documents normalisés: EN 50 144, EN 55 014, EN 60 555, HD 400 conformément aux termes des réglementations 2004/108/CE, 2006/42/CE.

CE

Stanislav Jakeš
Recherche et développement

Protool GmbH
Wertstr. 20
D-73240 Wendlingen

29. 12. 2009

Sous réserve de modifications

Downloaded from www.Manualslib.com manuals search engine

Caractericas téchnicas

Lijadora para reformas	**RGP 3**
Potencia absorbida	750 W
Revoluciones en vacío	18 500/15 000 min^{-1}
Rosca del husillo	M 4 (a izquierdas)
Velocidad periférica	35 m • s^{-1}
ø de discos lijadores	2 x 44 mm, 1 x 35 mm
Peso total	2,6 kg
Clase de protección	II / ⧈

Elementos de la máquina

1 Botón de bloqueo del husillo
2 Caperuza de aspiración
3 Interruptor de conexión/desconexión
4 Empuñadura adicional
5 Cepillo de corona intercambiable
6 Tornillo Torx
7 Elemento lijador
8 Tornillo
9 Llave macho Torx
10 Boquilla de aspiración

Los accesorios descritos e ilustrados en las instrucciones de servicio no siempre están comprendidos en el volumen de entrega.

Información sobre ruidos y vibraciones

Determinación de los valores de medicion según norma EN 60 745.
El nivel de ruido de la máquina es de normalmente:
nivel presión acústica 85 dB (A);
nivel de potencia de sonido 98, dB (A).
Inexactitud de medición K = 3 dB (A).
Usar protectores auditivos!
La aceleración se eleva normalmente a 4,5 m/s^2.
Inexactitud de medición K = 1 m/s^2.

Utilización reglamentaria

El aparato ha sido proyectado para eliminar revoque, pintura, restos de adhesivo, revestimientos, óxido, y para limpiar superficies en hormigón, metal y madera.
El aparato deberá utilizarse solamente para lijar en seco.

Instrucciones de seguridad

Para poder trabajar sin peligro con el aparato, debe Ud. leer completamente las instrucciones de manejo, así como los folletos con indicaciones de seguridad, y seguir estrictamente las indicaciones allí descritas.

- ❑ Vea en la hoja anexa otras advertencias sobre seguridad.
- ❑ No es admisible el funcionamiento de la máquina en un entorno con peligro de explosión.
- ❑ Cada vez que vaya utilizar la máquina controle el estado del enchufe y del cable. Deje sustituirlos por un especialista en caso de que estén deteriorados.
- ❑ Al realizar trabajos en el exterior, emplear únicamente los cables de prolongación y conectores de empalme autorizados para su uso en el exterior.
- ❑ El polvo producido durante el trabajo es nocivo para la salud: emplear un equipo para aspiración de polvo y colocarse una máscara antipolvo.
- ❑ No deben trabajarse materiales que contengan asbesto.
- ❑ Al esmerilar metales se proyectan chispas. Debido al peligro de incendio no deben encontrarse materiales inflamables en la proximidad (área de alcance de las chispas).
- ❑ Sobre una base firme.
- ❑ Mantener el cable siempre detrás del aparanto.
- ❑ Aproximar solamente el aparato en funcionamiento a la pieza de trabajo.
- ❑ Llevar gafas de protección y protector de oídos.
- ❑ El aparato no se puede humedecer ó ser funcionado en lugares húmedos.
- ❑ Fijar siempre la pieza de trabajo.
- ❑ No llevar nunca el aparato asiéndolo por el cable.
- ❑ Conecte el enchufe en el tomacorriente únicamente cuando la máquina esté desconectada.
- ❑ Antes de efectuar cualquier trabajo en el aparato extraer el enchufe de la toma de corriente.
- ❑ Emplear solamente útiles de amolar/esmerilar cuya velocidad admisible sea como mínimo igual a la velocidad en vacío más alta del aparato.
- ❑ ¡Accionar el botón de retención del husillo sólo con el aparato parado!
- ❑ No permitir que personas menores de 16 años utilicen el aparato.

Downloaded from www.Manualslib.com manuals search engine

Puesta en marcha y manejo

La indicación de tensión en la placa de características debe coincidir con la tensión de red. Los aparatos a 230 V pueden conectarse también a una tensión de red de 220 V.

Empuñadura adicional

La especial construcción „VIBRASTOP“ de la empuñadura adicional amortigua eficazmente las vibraciones.

La empuñadura adicional debe encroscarse a la derecha o izquierda dependiendo del tipo de trabajo

Conexión y desconexión

Conexión:

Desplazar hacia adelante el interruptor de conexión/desconexión (3) y presionarlo en la parte delantera hasta que quede enclavado.

Desconexión:

Presionar en la parte trasera el interruptor de conexión/desconexión (3) el interruptor salta a la posición de partida.

Equipo para aspiración de polvo

Los trabajos de lijado deberán realizarse solamente empleando un equipo de aspiración adecuado. Si van a trabajarse materiales nocivos para la salud, el equipo de aspiración deberá seleccionarse de acuerdo a las prescripciones de la Mutua Laboral (clasificación del polvo según grado de peligrosidad) y demás disposiciones vigentes en su país.

Boquilla de aspiración

La boquilla de aspiración (10) sirve para conectar a ella un aspirador.

Para conectar la manguera de aspiración se recomienda utilizar el manguito de conexión n° 614 109 (accesorio especial).

Caperuza de aspiración con cepillo de corona

La aspiración de polvo más efectiva se consigue junto con la caperuza de aspiración (2) que se adjunta. Para poder aproximarse más a los bordes, se ha previsto que la caperuza de aspiración sea desmontable. La caperuza de aspiración queda sujeta a la carcasa del engranaje al encastrar en tres bolas cargadas por resorte que permiten un montaje y desmontaje sin herramientas.

Sustitución del cepillo de corona

El cepillo de corona (5) mejora el rendimiento en la aspiración y debe ir montado siempre que sea posible. Aflojando los 4 tornillos (8) puede sustituirse un cepillo de corona desgastado. Presionar en su alojamiento el cepillo de corona (N° 614 268) nuevo y sujetarlo con los tornillos.

Cambio del elemento lijador

- ¡Antes de cualquier manipulación en el aparato, extraer el enchufe de la toma de corriente!

Depositar el aparato sobre una base firme.

Antes de cambiar los elementos lijadores quitar el polvo y la suciedad de las cabezas de tornillo (6).

Para retener la unidad de accionamiento presionar el botón de bloqueo del husillo (1).

Aflojar los 3 tornillos (6) con la llave macho Torx (9).

¡Tornillos (6) de rosca a izquierdas!

Desmontar los elementos lijadores (7) y limpiar los respectivos alojamientos de los útiles.

Los elementos lijadores deben sustituirse siempre conjuntamente. No utilizar útiles con un grado de desgaste diferente.

Al realizar el montaje de los elementos lijadores cuidar que entren perfectamente ajustados en los puntos de alojamiento de los husillos de accionamiento.

- Utilizar solamente los elementos lijadores homologados que ofrece el fabricante.
- Antes de la puesta en funcionamiento del aparato verificar que los elementos lijadores estén firmemente montados y que no giren descentrados. No deben utilizarse elementos lijadores de giro excéntrico.
- El botón de bloqueo del husillo debe accionarse únicamente con la máquina detenida.

Instrucciones para la operación

Aproximar el aparato conectado a la superficie de la pieza y guiarlo paralelamente, o bien con movimiento circular, en sentido longitudinal o transversal. No trabajar los bordes inclinando el aparato. El rendimiento en el arranque de material viene determinado esencialmente tanto por el elemento lijador seleccionado como por la presión de aplicación ejercida.

Downloaded from www.Manualslib.com manuals search engine

Una presión de aplicación excesiva no aumenta el rendimiento en el arranque de material pero sí el desgaste del aparato y del elemento lijador.

Tabla de aplicaciones

Estas indicaciones son únicamente a título orientativo. La combinación idónea debe determinarse probando.

Plato lijador				Aplicación
a	b	c	d	
•	—	—	—	Igualado de revoques
•	—	—	•	Igualado de hormigón cara vista
•	—	—	—	Lijado superficial de hormigón sucio y corroído por la intemperie
•	—	—	—	Biselado de esquinas en piezas de hormigón
•	—	—	•	Lijado de enfoscado
—	—	•	•	Lijado superficial o eliminación de revoque
—	•	•	—	Decapado de pintura al aceite en enlucidos
—	•	•	—	Lijado de alquitrán y pintura para hormigón
—	•	•	—	Decapado de revestimientos y pinturas elásticas (p. ej. escaleras en sótanos, salas de calderas, balcones, etc.)
•	—	—	—	Eliminación de resinas epóxicas en hormigón y enlucidos
—	—	—	•	Eliminación de pintura y óxido en partes metálicas
•	—	—	—	Para dar aspereza al vidriado de azulejos
—	•	•	—	Eliminación de restos de adhesivo para azulejos, o restos de adhesivo de tipo mineral

a - Plato lijador diamantado

b - Plato lijador con incrustaciones de metal duro; grano FINO

c - Plato lijador con incrustaciones de metal duro; grano BASTO

d - Plato lijador con incrustaciones de silicio carburo

Almacenaje

Debe guardarse en lugar seco y protegido del frío.

Protección del medio ambiente

No abrir el aparato, y retornarlo a través de los establecimientos de recolección disponibles.

Mantenimiento

- De vez en cuando tienen que limpiarse las ranuras de ventilación en la carcasa del motor.
- Los trabajos de mantenimiento y reparación cuya ejecución requiera la apertura de la máquina, deberán realizarse tan sólo por un taller de servicio autorizado.
- El aparato se desconecta automáticamente. El aparato se debe entregar a un taller de servicio para su mantenimiento.

Assistencia al cliente

Ver hoja adjunta

Garantía

Para los aparatos PROTOOL concedemos una garantía de acuerdo con las prescripciones legales específicas por países (comprobación a través de la factura o albarán de entrega).
Quedan excluidos de garantía los daños ocasionados por desgaste natural, sobrecarga o manejo inadecuado. Envíen Vdes., por favor, en caso de posible reclamación la máquina sin desmontar al suministrador de la misma o a un Técnico PROTOOL.

CE Declaración de conformidad

Declaramos bajo nuestra sola responsabilidad que este producto está en conformidad con las normas o documentos normalizados siguientes: EN 50 144, EN 55 014, EN 60 555, HD 400 de acuerdo con las regulaciones 2004/108/CE, 2006/42/CE.

CE

Stanislav Jakeš
Investigación y desarrollo

Protool GmbH
Wertstr. 20
D-73240 Wendlingen

29. 12. 2009

Reservado el derecho de modificaciónes

Downloaded from www.Manualslib.com manuals search engine

Dados técnicos

Lixadeira de saneamento	**RGP 3**
Consumo de energia	750 W
N° de rotação em vazio	18 500 / 15 000 min^{-1}
Rosca do veio de rectificação	M 4 (esquerda)
Velocidade de rotação	35 m - s^{-1}
Discos de lixar-ø	2 x 44 mm, 1x35 mm
Peso completo	2,6 kg
Classe de protecção	II / ⧈

Elementos de comando

1 Tecla de travamento de veio
2 Capa de aspiração
3 Interruptor de ligar-desligar
4 Punho adicional
5 Peça intercalada para escovas
6 Parafuso Torx
7 Ferramenta abrasiva
8 Parafuso
9 Chave Torx
10 Abertura de aspiração

Os acessórios ilustrados e descritos nas instruções de serviço nem sempre são abrangidos pelo conjunto de fornecimento!

Informações sobre ruído e vibrações

Valores de medida de acordo com EN 60 745.
O nível de ruído avaliado A do aparelho é tipicamente: Nível de pressão acústica 85 dB (A).
Nível de potência acústica 98 dB (A).
Inexatidão da medição K = 3 dB (A).
Utilize protectores acústicos!
A aceleração avaliada é tipicamente de 4,5 m/s^2.
Inexatidão da medição K = 1 m/s^2.

Utilização de acordo com as disposições

O aparelho é determinado para remover reboco, restos de adesivos, revestimentos, ferrugem, assim como para limpar superfícies de betão, metal e madeira.
O aparelho só pode ser utilizado para lixar a seco.

Indicações de segurança

Um trabalho seguro com o aparelho só é possível após ter lido atentamente as instruções de serviço e as indicações de segurança e após observar rigorosamente as indicações nelas contidas.

- ❑ Adicionalmente é necessário seguir as indicações de segurança contidas no caderno em anexo.
- ❑ A máquina não deve ser utilizada em ambientes com risco de explosão.
- ❑ Controlar o aparelho, o cabo e a tomada antes de toda a utilização. O aparelho não deve continuar a ser utilizado se forem verificados danos. Reparações só devem ser efectuadas por um especialista.
- ❑ Utilizar apenas um cabo de extensão a prova de respingos de água e apropriado para a utilização ao ar livre.
- ❑ O pó produzido durante o trabalho é nocivo à saúde. Usar uma aspiração de pó e uma máscara de protecção respiratória.
- ❑ Materiais que contém amianto não devem ser trabalhados.
- ❑ Ao lixar metais, voam faíscas. Devido ao perigo de incêndio não devem encontrar-se materiais inflamáveis nas proximidades (área de vôo de faíscas).
- ❑ Durante o trabalho, deve-se sempre manter uma posição firme.
- ❑ Sempre conduzir o cabo para trás da máquina.
- ❑ Só contactar a peça a ser trabalhada quando o aparelho já estiver ligado.
- ❑ Usar óculos de protecção. Usar protecção acústica.
- ❑ O aparelho não deve estar húmido, nem deve ser utilizado em ambiente húmido.
- ❑ Fixar a peça a trabalhar caso não esteja segura através do seu peso próprio.
- ❑ Não transportar o aparelho pelo cabo.
- ❑ Inserir a ficha na tomada só com a máquina desligada.
- ❑ Tirar a ficha da tomada antes do todos os trabalhos no aparelho.
- ❑ O máximo número de rotação admissível dos corpos abrasivos utilizados deve corresponder no mínimo ao número máximo de rotação da máquina.
- ❑ O travamento de veio só deve ser acionado com o veio de rectificação parado.
- ❑ Pessoas com menos de 16 anos não devem conduzir o aparelho.

Downloaded from www.Manualslib.com manuals search engine

Funcionamento e comando

Os dados apresentados no logotipo devem coincidir com a tensão de rede. Aparelhos com a indicação de 230 V também podem ser ligados a 220 V / 240 V.

Punho adicional

A construção especial „VIBRASTOP“ reduz as vibrações do punho adicional

O punho adicional pode ser aparafusado na cabeça de engrenagem, virado para a esquerda ou para a direita.

Ligar/desligar

Ligar

Deslocar o interruptor de ligar-desligar (3) para frente e premir até travar.

Desligar

Premir a parte de trás do interruptor de ligar-desligar (3). O interruptor pula de volta para a posição de desligar.

Aspiração de pó

Trabalhos de lixamento, só devem ser realizados com aparelhos de aspiração apropriados. Ao trabalhar materiais nocivos à saúde, deverá observar as directivas da associação profissional (classes de pó) para a selecção do aparelho de aspiração.

Abertura de aspiração

A abertura de aspiração (10) serve para a ligação de um aspirador de pó apropriado.
Para a ligação à uma mangueira de aspiração, é recomendável a utilização de uma manga de ligação N°614 109 (acessório).

Capa de aspiração com coroa de escovas

O melhor efeito da aspiração de pó é alcançado com a capa de aspiração (2) juntamente fornecida (2). Para trabalhos ao longo de cantos, é possível retirar a capa de aspiração. A capa de aspiração é mantida através de três esferas premidas por molas no cabeçote da carcaça da engrenagem e pode ser retirada ou recolocada sem ferramentas.

Substituir a coroa de escovas

A coroa de escovas (5) melhora adicionalmente a potência de aspiração e deveria sempre estar montada. Para soltar os 4 parafusos (8), deverá substituir a coroa de escovas, logo que estiverem desgastadas devido ao trabalho. Premir a nova coroa de escovas (N° 614 268) para dentro e aparafusar de novo.

Substituir ferramenta abrasiva

- ❑ Puxar a ficha da tomada antes de quaisquer trabalhos no aparelho!

Colocar o aparelho sobre uma superfície firme.

Antes de substituir as ferramentas abrasivas, deverá livrar as cabeças dos parafusos (6) de pó e sujidades.

Para bloquear a unidade de accionamento, deverá premir a tecla de travamento de veio (1).

Soltar os 3 parafusos (6) com a chave Torx (9).

⚠ **Os parafusos (6) tem uma rosca à esquerda!**

Retirar as ferramentas abrasivas (7) e limpar as admissões de ferramentas.

As ferramentas abrasivas deveriam sempre ser substituídas como jogo completo. Não utilize ferramentas abrasivas diferentemente desgastadas.

Ao montar ferramentas abrasivas, deverá observar, que estas adaptem-se precisamente aos pontos de admissão dos veios de accionamento.

- ❑ Utilize apenas ferramentas abrasivas oferecidas e permitidas pelo fabricante.
- ❑ Controle a posição firme das ferramentas de lixar, e se estas podem ser giradas perfeitamente antes de colocá-las novamente em funcionamento. Ferramentas que não estiverem perfeitamente redondas não devem ser utilizadas.
- ❑ A tecla de travamento de veio só deve ser accionada com a máquina parada.

Indicações de trabalho

Ligar o aparelho e apoiá-lo sobre a superfície do material, movimentando-o paralelamente ou em circulos em sentido longitudinal ou transversal. Não trabalhar transversalmente sobre os cantos.
A potência abrasiva ao lixar, é principalmente determinada através da ferramenta abrasiva seleccionada, assim como através da força de pressão.

Um aumento exagerado da força de pressão, não leva à uma elevada potência abrasiva, mas sim apenas para um maior desgaste do aparelho e da ferramenta abrasiva.

Downloaded from www.Manualslib.com manuals search engine

Tabela de aplicação

Aqui trata-se de indicações recomendadas. A combinação ideal deve ser determinada de preferência através de um ensaio prático.

Prato de lixar				Aplicação
a	b	c	d	
•	—	—	—	Saliências e desnivelamentos em soalhos de cimento
•	—	—	•	Desnivelamentos e junções de cofragem em betão à vista
•	—	—	—	Lixar superfícies de betão sujas ou corroídas pelo tempo
•	—	—	—	Quebrar cantos e peças de betão
•	—	—	•	Lixar reboco de cemento
—	—	•	•	Lixar reboco a grosso e a fino
—	•	•	—	Remover tintas à óleo de superfícies revestidas com reboco
—	•	•	—	Lixar betume e tintas de betume
—	•	•	—	Remover revestimentos e pinturas elásticas (p. ex. degraus de porões, recintos de aquecimentos, balcões etc.)
•	—	—	—	Remover resinas de epóxido em superfícies de betão e cimento
—	—	—	•	Remover tinta e ferrugem de peças de metal
•	—	—	—	Lixar e cardar superfícies lisas em ladrilhos
—	•	•	—	Lixar restos de adesivos de ladrilhos, lixar restos de adesivos minerais

a - Prato abrasivo com revestimento de diamantes

b - Prato abrasivo equipado com metal duro (FINO)

c - Prato abrasivo equipado com metal duro (GROSSO)

d - Prato abrasivo equipado com de carbureto de silício

Armazenamento

O aparelho só deve ser armazenado num local seco e protegido contra geada.

Protecção do meio-ambiente

Aparelhos gastos não devem ser abertos, mas sim enviados aos locais de colecta para materiais a serem reciclados.

Manutenção

- ❑ Limpar de tempos em tempos as aberturas de ventilação na caixa do motor.
- ❑ Trabalhos de manutenção e de reparação, para os quais é necessário abrir a máquina, só devem ser realizados por uma oficina de serviço autorizada.
- ❑ O aparelho desligar-se-á automaticamente. O aparelho deve ser levado à uma oficina de serviço.

Serviço de assistência técnica

Veja página em anexo.

Garantia

Para PROTOOL oferecemos uma garantia de acordo com as leis vigentes. O comprovante é a factura ou a guia de remessa.
Danos provenientes de desgaste natural, sobrecarga ou manuseio impróprio não são abrangidos pela garantia.
Danos provocados por falhas de material ou de produção, são gratuitamente eliminados através de fornecimentos de peças sobressalentes ou de uma reparação. Reparações só podem ser reconhecidas, se o aparelho fôr enviado, sem ser desmontado, ao fornecedor ou à um serviço de assistência técnica.

CE Declaração de conformidade

Declaramos sob nossa exclusiva responsabilidade que este producto cumpre as seguintes normas ou documentos normativos: EN 50 144, EN 55 014, EN 60 555, HD 400 de acordo com as disposições das directivas 2004/108/CE, 2006/42/CE.

CE

Stanislav Jakeš
Pesquisa e desenvolvimento

Protool GmbH
Wertstr. 20
D-73240 Wendlingen

29. 12. 2009

Reservado o direito a modificações

Downloaded from www.Manualslib.com manuals search engine

Dati tecnici

I

Levigatrice per lavori di ristrutturazione	**RGP 3**
Potenza assorbita nominale	750 W
Numero di giri a vuoto	18 500 / 15 000 min^{-1}
Attacco alberino filettato	M 4 (filettatura sinistrorsa)
Velocità perimetrale	35 m • s^{-1}
Disco abrasivo-ø	2 x 44 mm, 1x35 mm
Peso complessivo	2,6 kg
Classe di protezione	II / ⧈

Elementi di comando

1 Tasto di bloccaggio del mandrino
2 Cuffia con raccordo per l'aspirazione
3 Interruttore di avvio/arresto
4 Impugnatura supplementare
5 Innesto portaspazzola
6 ViteTorx
7 Utensile abrasivo
8 Vite
9 Chiave per viti Torx
10 Apertura di aspirazione

Gli accessori illustrati o descritti nelle istruzioni per l'uso non sono sempre compresi nella fornitura.

Informazioni sulla rumorosità e sulla vibrazione

Valori misurati conformemente alla norma EN 60 745.
La misurazione A del livello di pressione acustica dell'utensile è di solito di:
Livello di rumorosità 85 dB(A).
Potenza della rumorosità 98 dB (A).
Imprecisione della misurazione K = 3 dB (A).
Utilizzare le cuffie di protezione!
L'accelerazione misurata raggiunge di solito il valore di 4,5 m/s^2.
Imprecisione della misurazione K = 1 m/s^2.

Uso conforme alle norme

La macchina è idonea per asportare intonaci, colori, resti di colla, rivestimenti, ruggine e per pulire superfici in calcestruzzo, superfici metalliche e legnose.
La macchina può essere utilizzata esclusivamente per levigature a secco.

Indicazioni di sicurezza

E' possibile lavorare con l'elettroutensile senza incorrere in pericoli soltanto dopo aver letto completamente il manuale delle istruzioni e rispettando rigorosamente le istruzioni in esso contenute.

- ❑ Vedere ulteriori indicazioni di sicurezza nella scheda allegata.
- ❑ La macchina non è omologata per l'impiego in locali esposti al pericolo di esplosione.
- ❑ Prima di ogni intervento operativo, controllare la macchina, il cavo e la spina. Eventuali riparazioni possono essere eseguite esclusivamente da personale specializzato.
- ❑ Per l'impiego in ambienti esterni, utilizzare esclusivamente cavi di prolunga omologati oppure spine di connettore.
- ❑ La polvere provocata durante l'operazione di levigatura è dannosa alla salute. Utilizzare un sistema di aspirazione della polvere e portare una maschera di protezione contro la polvere.
- ❑ È proibita la lavorazione di materiali contenenti amianto.
- ❑ Durante la lavorazione di metalli, assicurarsi che nel potenziale raggio delle scintille non si trovi materiale infiammabile.
- ❑ Cercare di assicurarsi sempre un posizione di lavoro sicura.
- ❑ Tenere il cavo sempre nella parte opposta al senso di direzione della macchina.
- ❑ Applicare la macchina al materiale in lavorazione sempre e solo quando essa è in moto.
- ❑ Portare occhiali di protezione e cuffie di protezione.
- ❑ Attenzione a non far bagnare la macchina, né utilizzarla in ambienti umidi.
- ❑ Fissare bene il pezzo in lavorazione a meno che lo stesso sia abbastanza pesante da non muoversi.
- ❑ Non trasportare la macchina tenendola per il cavo.
- ❑ Inserire la spina nella presa soltanto quando la macchina è disinserita.
- ❑ Prima di sostituire l'utensile abrasivo, oppure prima di eseguire altri lavori alla macchina, estrarre la spina dalla presa della corrente.

Downloaded from www.Manualslib.com manuals search engine

- Il numero massimo di giri ammesso per il corpo abrasivo utilizzato deve corrispondere almeno al massimo numero di giri della macchina.
- Il blocco del mandrino può essere azionato esclusivamente quando il mandrino portamola è completamente fermo.
- Minori di 16 anni non sono autorizzati ad utilizzare la macchina.

Messa in esercizio ed impiego

Assicurarsi che le indicazioni riportate sulla targhetta di costruzione della macchina corrispondono alla tensione della sorgente di corrente. Macchine contrassegnate con 230 V possono essere collegate anche a 220 V / 240 V.

Impugnatura supplementare

Grazie allo speciale sistema „VIBRASTOP“ si riducono le vibrazioni causate dall'impugnatura supplementare

L'impugnatura supplementare può essere avvitata a scelta sulla destra oppure sulla sinistra della testata ingranaggi

Avvio/arresto

Avviare

Spingere in avanti l'interruttore avvio/arresto (3) e premere sulla parte anteriore fino a quando se ne percepisce la presa.

Arresto

Premere sulla parte posteriore dell'interruttore avvio/arresto (3). L'interruttore scatta indietro nella posizione di disinserimento.

Aspirazione polvere

Ogni lavoro di levigatura può essere eseguito esclusivamente utilizzando aspiratori adatti. In caso di polveri dannose per la salute, scegliendo l'aspiratore è necessario attenersi alle prescrizioni dell'Ente di assicurazione contro gli infortuni sul lavoro (classificazione delle polveri).

Apertura di aspirazione

L'apertura di aspirazione (10) serve per il collegamento di un rispettivo aspiratore adatto al tipo di polvere prodotto.

Per il collegamento al tubo di aspirazione si consiglia di impiegare la muffola codice num. 614 109 (accessorio opzionale).

Cuffia di aspirazione con corona della spazzola

I migliori risultati di aspirazione della polvere si raggiungono utilizzando la cuffia con raccordo per l'aspirazione (2) che è compresa nel volume di fornitura. Per effettuare lavori in prossimità di bordi è possibile togliere la cuffia di aspirazione. La cuffia di aspirazione viene tenuta alla testa della scatola degli ingranaggi attraverso tre sfere sottoposte all'azione di molla e può essere tolta oppure riapplicata nuovamente senza la necessità di ricorrere all'impiego di attrezzi.

Sostituire la corona della spazzola

La corona della spazzola (5) aumenta sensibilmente la prestazione di aspirazione e dovrebbe essere sempre montata. In caso che, in seguito ad utilizzo, la corona della spazzola dovesse essere usurata, sostituirla allentando le 4 viti (8). Far incastrare la nuova corona della spazzola (codice num. 614 268) e riawitare di nuovo bene.

Sostituire gli utensili abrasivi

- Prima di qualunque intervento alla macchina, estrarre la spina dalla presa di rete!

Poggiare la macchina su una base stabile.

Prima di sostituire utensili abrasivi, pulire bene le teste delle viti (6) togliendo polvere e sporcizia.

Per bloccare l'unità di trasmissione, premere il tasto di bloccaggio del mandrino (1).

Utilizzando la chiave per viti Torx (9), allentare le 3 viti (6).

⚠ **Le viti (6) hanno una filettatura sinistrorsa!**

Estrarre gli utensili abrasivi (7) e pulire l'attacco utensili.

Gli utensili abrasivi dovrebbero essere sostituiti sempre in gruppo. Mai utilizzare utensili con diversi gradi di usura.

Montando gli utensili abrasivi, accertarsi che questi vengano applicati con precisione nei punti di alloggio del mandrino di trasmissione.

- Utilizzare esclusivamente utensili abrasivi omologati e che fanno parte del programma della Ditta produttrice.
- Prima di rimettere in azione gli utensili abrasivi, accertarsi che siano ben fissi e che girino in modo perfettamente concentrico. Non continuare ad utilizzare utensili abrasivi ovalizzati.
- Il tasto di bloccaggio dell'alberino può essere attivato soltanto quando la macchina è completamente ferma.

Downloaded from www.Manualslib.com manuals search engine

Indicazioni operative

Avvicinare la macchina alla superficie del pezzo in lavorazione quando la macchina è inserita e dirigere la macchina parallelamente oppure ruotandola in senso longitudinale oppure trasversale.

La potenza di asportazione dell'operazione di levigatura viene determinata principalmente dall'utensile abrasivo selezionato e dalla pressione di spinta che si esercita durante l'operazione di lavoro.

Aumentando oltremisura la pressione di spinta non si raggiungono maggiori prestazioni abrasive ma si sottopone sia la macchina che gli utensili abrasivi ad un maggiore effetto di usura.

Tabella delle applicazioni

Quanto riportato nella tabella ha semplice valore indicativo. Per determinare la combinazione ottimale è consigliabile eseguire delle prove pratiche.

Platorello				Applicazione
a	b	e	d	
•	—	—	—	Spianatura di sporgenze e di superfici non perfettamente piane di pavimenti in cemento
•	—	—	•	Spianatura di superfici non perfettamente piane e giunture di armature su calcestruzzo a vista
•	—	—	—	Pulizia di superfici di pareti in calcestruzzo sporche e provate dalle intemperie
•	—	—	—	Smussare spigoli su parti in calcestruzzo
•	—	—	•	Levigare intonaci in cemento
—	—	•	•	Levigare oppure asportare intonaci
—	•	•	—	Eliminare colori ad olio da superfici intonacate
—	•	•	—	Eliminare strati di bitume e colori per calcestruzzo
—	•	•	—	Asportare rivestimenti e vernici elastiche (p. es. gradinate di cantine, locali caldaie, balconi ecc.
•	—	—	—	Asportare resine epossidiche da superfici in calcestruzzo e da pavimenti in cemento
—	—	—	•	Asportare colore e ruggine da parti metalliche
•	—	—	—	Carteggiare e rendere granulose superfici lisce di piastrelle
—	•	•	—	Eliminare resti di colla per piastrelle, togliere resti di adesivi minerali

a - Platorello con rivestimento diamantato

b - Platorello con applicazioni di placchette di metallo duro FINE

c - Platorello con applicazioni di placchette di metallo duro GROSSO

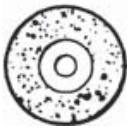

d - Platorello con applicazione di carburo di silicio.

Immagazzinaggio

Conservare la macchina esclusivamente in locali asciutti e non soggetti alla ruggine.

Protezione dell'ambiente

Non aprire gli apparecchi non più utilizzabili e consegnarli agli appositi centri di riciclaggio appositamente creati.

Manutenzione

- ❑ Pulire ogni tanto le feritoie di ventilazione alla carcassa del motore.
- ❑ Lavori di manutenzione e di riparazione per cui è necessario aprire la carcassa della macchina, possono essere eseguiti esclusivamente presso autorizzati Centri di Assistenza Clienti.
- ❑ In caso di carboncini consumati la macchina si disinserisce automaticamente. A questo punto, la macchina deve essere portata presso un centro di Assistenza Clienti per i lavori di manutenzione.

Centro di Assistenza Clienti

Cfr. scheda allegata.

Downloaded from www.Manualslib.com manuals search engine

Garanzia

Per gli apparecchi PROTOOL forniamo garanzia conforme alle disposizioni di legge/specifiche nazionali (certificazione a mezzo fattura o bolla di consegna).

Guasti derivanti da usura naturale, sovraccafico o uso improprio del apparecchio sono esclusi dalla garanzia.

La garanzia è subordinata alla compilazione completa di questo certificato.

Modello:.....

Data di acquisto:.....

Rivenditore (Timbro e firma):

Si accettano reclami solo se l'apparecchio viene inviato, non smontato, al fornitore oppure a una officina del Servizio Assistenza Clienti PROTOOL per utensili elettrici.

CE Dichiarazione di conformità

Assumendone la piena responsabilità, dichiariamo che il prodotto è conforme alle seguenti normative ed ai relativi documenti: EN 50 144, EN 55 014, EN 60 555, HD 400 in base alle prescrizioni delle direttive 2004/108/CE, 2006/42/CE.

CE

Stanislav Jakeš
Ricerca e sviluppo

Protool GmbH
Wertstr. 20
D-73240 Wendlingen

29. 12. 2009

Con riserva di modifiche

Downloaded from www.Manualslib.com manuals search engine

Technische gegevens

NL

Renovatieschuurmachine	**RGP 3**
Opgenomen vermogen	750 W
Onbelast toerental	18 500/15 000 min^{-1}
Schroefdraad uitgaande as	M 4 (links)
Omtreksnelheid	35 m • s^{-1}
Schuurschijf- ø	2 x 44 mm, 1 x 35 mm
Totaal gewicht	2,6 kg
Isolatieklasse	II / ⧈

Bestanddelen van de machine

1 Blokkeerknop uitgaande as
2 Afzuigkap
3 Aa-/uitschakelaar
4 Extra handgreep
5 Borstelinzetstuk
6 Torx-schroef
7 Schuurtoebehoren
8 Schroef
9 Torx-sleutel
10 Afzuigopening

In de gebruiksaanwijzing afgebeeld en beschreven toebehoren wordt niet altijd standaard meegeleverd.

Informatie over geluid en vibratie

Meetwaarden vastgesteld volgens EN 60 745.
Het kenmerkende A-gewaardeerde geluidsniveau van de machine bedraagt:
Geluidsdrukniveau 85 dB (A).
Geluidsvermogenniveau 109 dB (A).
Onnauwkeurige meting K = 3 dB (A).

Draag oorbeschermers!

De kenmerkende gewaardeerde versnelling bedraagt 4,5m/s^2.
Onnauwkeurige meting K = 1 m/s^2.

Gebruik volgens bestemming

De machine is bestemd voor het verwijderen van pleisterwerk, verf, lijmresten, bekledingen en roest en voor het reinigen van oppervlakken van beton, metaal en hout.
De machine mag alleen worden gebruikt voor droog schuren.

Veiligheidsadviezen

Met de machine kan uitsluited veilig worden gewerkt, wanner u de gebruiksaawijzing en de veiligheids-voorschriften volledig leest en u zich strikt aan de gegeven aanwijzingen houdt.

- ❑ Voor verdere veiligheidstips zie de bijgevoegde brochure.
- ❑ Het gebruik van de machine in een omgeving met explosiegevaar is niet toegestaan.
- ❑ Vóór gebruik altijd machine, kabel en stekker controleren. Laat beschadigingen door een vakman herstellen.
- ❑ Bij werkzaamheden buitenshuis uitsluited voor buitengebruik goedgekeurde verlengsnoeren en stekkers gebruiken.
- ❑ Stof dat tijdens de werkzaamheden ontstaat, is schadelijk voor de gezondheid: stofafzuiging gebruiken en stofbeschermingsmasker dragen.
- ❑ Asbestbehoudende materialen mogen niet worden bewerkt.
- ❑ Bij het slijpen van metaal treedt vonkvorming op. Wegens brandgevaar mogen zich geen brandbare materialen in de buurt (waar de vonken voorkomen) bevinden.
- ❑ Zorg er voor dat u stevig staat.
- ❑ Snoer altijd aan de achterzijd van machine weg-voeren.
- ❑ De machine uitsluited ingeschakeld naar het werkstuk toe bewegen.
- ❑ Veiligheidsbril en gehoorbescherming dragen.
- ❑ De machine moet droog zijn en mag niet in een vochtige omgeving worden gebruikt.
- ❑ Werkstuk altijd vasteklemmen.
- ❑ De machine niet aan het snoer optillen.
- ❑ Stekker alleen in het stopkontakt steken wanner de machine is uitgeschakeld.
- ❑ Voor alle werkzaamheden aan de machine stek-ker uit het stopkntakt trekken.
- ❑ Uitsluitend slijpgereedschappen gebruiken waaryen het toegestane toerental minstens even hoog is als het maximale onbelaste toerental van de machine.
- ❑ Blokkerknop voor de uitgaande as uitsluitend bedienen wanneer de machine stilstaat!
- ❑ Persone jonger dan 16 jaar mogen niet met de machine werken.

Downloaded from www.Manualslib.com manuals search engine

Ingebruikname en bediening

De spanningsaanduiding op het typeplaatje moet overeenkomen met de spanning van het stroomnet. Machines van 230 V kunnen ook op een stroomnet van 220 V / 240 V worden gebruikt.

Extra handgreep

Dankzij de speciale VIBRASTOP-constructie worden trillingen door de extra handgreep verminderd. Extra handgreep afhankelijk van de werkwijze rechts of links aan de versnellingsbak tandwielhuis vastschroeven.

Aan/uit schakelen

Inschakelen:

Aan/uit-schakelaar (3) naar voren schuiven en aan voorkant indrukken tot hij vastklikt.

Uitschakelen:

Aan/uit-schakelaar (3) aan achterkant indrukken - schakelaar springt naar de uitgangspositie terug.

Stofafzuiging

Schuurwerkzaamheden mogen alleen worden uitgevoerd in combinatie met geschikte afzuigmachines. Bij voor de gezondheid gevaarlijke stoffen moeten de wettelijke voorschriften (stofklassen) voor de keuze van een afzuigmachine in acht worden genomen.

Afzuigopening

De afzuigopening (10) dient voor het aansluiten van een daarvoor geschikte stofzuiger.

Voor de aansluiting aan de afzuigslang word het gebruik van aansluitstuk nr. 614 109 geadviseerd (toebehoren).

Afzuigkap met borstelkrans

De beste werking van de stofafzuiging wordt bereikt met de meegeleverde afzuigkap (2). Voor werkzaamheden tot aan opstaande randen kan de afzuigkap worden verwijderd. De afzuigkap wordt door drie veerbelaste kogels aan de voorzijde van het machinehuis vastgehouden en kan zonder hulpgereedschap worden verwijderd of opnieuw worden aangebracht.

Borstelkrans vervangen

De borstelkrans (5) verbetert de afzuigcapaciteit aanzienlijk en moet altijd gemonteerd zijn. Door het losdraaien van de vier schroeven (8) kan de borstelkrans bij slijtage als gevolg van arbeidsbelasting worden vervangen. Druk de nieuwe borstelkrans (nr. 614 268) naar binnen en draai de schroeven weer vast.

Schuurtoebehoren wisselen

- ❑ Trek altijd voor werkzaamheden aan de machine de stekker uit het stopcontact.

Leg de machine neer op een stabiele ondergrond.

Verwijder stof en vuil van de schroefkoppen (6) voordat u het schuurtoebehoren wisselt.

Druk op de blokkeerknop van de uitgaande as (1) om de aandrijfeenheid te blokkeren.

Draai met de torx-sleutel (9) de drie schroeven (6) los.

De schroeven (6) hebben een linkse schroefdraad.

Verwijder het schuurtoebehoren (7) en reinig de gereedschapsopnamen.

Het schuurtoebehoren moet altijd als complete set worden vervangen. Gebruik geen schuurtoebehoren met een verschillende slijtagegraad.

Let er bij de montage van het schuurtoebehoren op dat het maatzuiver in het opnamepunt van de uitgaande as wordt geplaatst.

- ❑ Gebruik uitsluitend het door de fabrikant aangeboden en geadviseerde toebehoren.
- ❑ Controleer voor de ingebruikneming of het schuurtoebehoren stevig vastzit en naar behoren rondloopt. Schuurtoebehoren dat niet rond is, mag niet worden gebruikt.
- ❑ De knop voor de blokkering van de uitgaande as mag alleen worden gebruikt wanneer de machine stilstaat.

Tips voor de werkzaamheden

Plaats de machine ingeschakeld op het materiaaloppervlak en beweeg deze parallel of met cirkelvormige bewegingen in de lengte- of dwarsrichting. Werk niet dwars over randen.

De afnamecapaciteit bij het schuren wordt in hoofdzaak bepaald door het gekozen schuurtoebehoren en door de aandrukkracht.

Een overmatige verhoging van de druk leidt niet tot een grotere schuurcapaciteit maar wel tot een sterkere slijtage van machine en schuurtoebehoren.

Downloaded from www.Manualslib.com manuals search engine

Toepassingentabel

De volgende gegevens zijn adviezen. De optimale combinatie bepaalt u het best proefsgewijs in de praktijk.

Schuurplateau				Toepassing
a	b	c	d	
•	—	—	—	Uitsteeksels en oneffenheden van aanstrijkvloeren wegschuren
•	—	—	•	Oneffenheden en bekistingsnaden van zichtbaar beton verwijderen
•	—	—	—	Vuile en verweerde betonoppervlakken schuren
•	—	—	—	Randen van betonnen delen afschuinen
•	—	—	•	Cementpleisterwerk schuren
—	—	•	•	Pleisterwerk schuren
—	•	•	—	Olieverf van pleisterwerkoppervlakken verwijderen
—	•	•	—	Bitumen en betonverf wegschuren
—	•	•	—	Bekledingen en elastische verflagen verwijderen (bijv. keldertrappen, stookruimten, balkons etc.)
•	—	—	—	Epoxyhars van beton- en aanstrijkbetonoppervlakken verwijderen
—	—	—	•	Verf en roest van metaaldelen verwijderen
•	—	—	—	Gladde oppervlakken van tegels schuren en ruw maken
—	•	•	—	Tegellijmresten en minerale lijmresten afschuren

a - Schuurschijf met diamantbekleding

b - Schuurschijf met hardmetaalbekleding FIJN

c - Schuurschijf met hardmetaalbekleding GROF

d - Schuurschijf met siliciumcarbidbekleding

Opslag

De opbergplaats moet droog en vorstvrij zijn.

Milieubescherming

Open versleten machines niet. Geef ze af bij de desbetreffende inzamelpunten voor recycling.

Onderhoud

- De ventilatieopening in het motorhuis moeten van tijd schoongemaakt worden.
- Onderhouds- en reparatiewerkzaamheden waarbij de machine moet worden geopend, mogen uitsluitend door een erkende klantenservicewerkplaats worden uitgevoerd.
- De machine wordt automatisch uitgeschakeld. De machine moet vervolgens voor onderhoud naar de klantenservice.

Klantenservice

Zie het bijgevoegde blad.

Garantie

Voor PROTOOL-gereedschap geven wij garantie volgens de wettelijk geldende bepalingen (rekering of pakbon geldt als bewijs).
Schade die terug te voeren is op natuurlijke slijtage, overbelasting of onoordeelkundig gebruik, is van garantie uitgesloten.
Schade, die door materiaal- of fabrikagefouten ontstaan is, wordt gratis door levering van onderdelen of reparatie verholpen. Reparaties kunnen alleen voor garantie in aanmerking komen, wanneer het betreffende gereedschap in volledig gemonteerde staat wordt afgegeven of gezonden aan een erkende servicewerkplaats of de importeur. Gelijktijdig dient vermeld te worden, dat aanspraak op garantie wordt gemaakt. Het volledig ingevulde garantiebewijs moet worden overgelegd.

CE Konformiteitsverklaring

Wij verklaren dat dit produkt voldoet aan de volgende normen of normatieve dokumenten:
EN 50 144, EN 55 014, EN 60 555, HD 400 volgens de bepalingen van de richtlijnen 2004/108/EG, 2006/42/EG.

CE

Stanislav Jakeš
Onderzoek en ontwikkeling
Protool GmbH
Wertstr. 20
D-73240 Wendlingen

29. 12. 2009

Wijzigingen voorbehouden

Downloaded from www.Manualslib.com manuals search engine

Technické údaje

CZ

Sanační bruska	RGP 3
Příkon	750 W
Otáčky naprázdno	18 500/15 000 min^{-1}
Závit na vřetenu	M 4 (levý)
Obvodová rychlost	35 m • s^{-1}
Průměr brusných kotoučků	2x44 mm, 1 x35 mm
Hmotnost	2,6 kg
Třída ochrany	II / ⧈

Ovládací prvky

1 Tlačítko aretace vřetene
2 Kryt odsávání
3 Spínač
4 Přídavné držadlo
5 Kartáčový nástavec
6 Torx-šroub
7 Brusný nástroj
8 Šroub
9 Torx-klíč
10 Otvor pro odsávání

Zobrazené anebo popsané příslušenství nemusí patřit do objemu dodávky.

Hlučnost a vibrace

Hodnoty byly naměřeny v souladu s EN 60 745.

Hladina akustického tlaku 85 dB (A).
Hladina akustického výkonu 98 dB (A).
Nepřesnost měření K = 3 dB (A).
Používejte ochranné prostředky proti hluku.

Vážená hodnota vibrací působící na ruce a paže 4,5 m/s^2.
Nepřesnost měření K = 1 m/s^2.

Použití

Stroj je určen k odstranění omítek, barev, zbytků lepidel, povlaků, rzi a také k čištění betonových, kovových a dřevěných ploch. Stroj smí být použit pouze pro broušení za sucha.

Bezpečnostní pokyny

Bezpečná práce s nářadím je možná pouze pokud si důkladně pročtete tento návod pro používání a přesně dodržíte zde uvedené pokyny.

- Dodržujte bezpečnostní předpisy, které jsou součástí dodávky každého stroje.
- Bruska se nesmí používat v prostorech vlhkých, mokrých, venku za deště, mlhy, sněžení a v prostředí s nebezpečím výbuchu.
- Před každým použitím nářadí zkontrolujte pohyblivý přívod a vidlici. Závady nechte odstranit odborným servisem.
- Mimo budovy užívejte výhradně schválené prodlužovací kabely a kabelové spojky.
- Prach, který vzniká při broušení je zdraví škodlivý. Při práci používejte odsávání a používejte respirátorů.
- Nesmí se brousit a řezat azbestové materiály.
- Dbejte na to, aby při broušení kovových materiálů nebyly ve směru proudu jisker hořlavé materiály.
- Při práci dbejte na bezpečný a pevný postoj.
- Pohyblivý přívod při práci vedte vždy od nářadí dozadu.
- Brusku veďte do materiálu vždy v zapnutém stavu.
- Při práci užívejte ochranné brýle a chrániče sluchu.
- Brusný prach je zdraví škodlivý a proto se chraňte respirátorem.
- Obrobek zajistěte upínacím přípravkem.
- Brusku nepřenášejte za kabel.
- Vidlici zasunujte do zásuvky pouze tehdy, je-li nářadí vypnuto.
- Před prováděním veškerých prací na nářadí vytáhněte vždy vidlici ze zásuvky elektrické sítě.
- Maximálně přípustné otáčky použitých brusných tělísek musí odpovídat maximálním otáčkám brusky.
- Blokovací čep zatlačit pouze při vypnutém stavu za klidu pracovního vřetena.

Downloaded from www.Manualslib.com manuals search engine

- S bruskou nesmí pracovat osoby mladší 16 let.

Uvedení do provozu a obsluha

Zkontrolujte, zda údaje na výrobním štítku souhlasí se skutečným napětím zdroje proudu. Nářadí určené pro 230 V se smí připojit i na 220 V / 240 V.

Přídavné držadlo

Pomocí speciální konstrukce „VIBRASTOP“ se vibrace přídavným držadlem redukují. Přídavné držadlo je možno našroubovat z levé nebo pravé strany převodové skříně

Zapnutí a vypnutí

Zapnutí

Přesuvné tlačítko spínače (3) posuňte dopředu. Stálý chod se dosáhne při posunutí tlačítka spínače dopředu a stisknutím přední části tlačítka.

Vypnutí

Stiskněte tlačítko (3) v jeho zadní části. Tlačítko skočí nazpět do polohy - vypnuto.

Odsávání prachu

Brusné práce smí být prováděny pouze ve spojení s vhodným odsávacím zařízením. U látek ohrožujících zdraví dbejte pracovních předpisů (třídy prachu) pro volbu odsávacího zařízení.

Otvor pro odsávání

Otvor pro odsávání (10) slouží k připojení vhodného vysavače.

K připojení na odsávací hadici se doporučuje použít připojovací nátrubek č. 614 109 (příslušenství).

Kryt odsávání s kartáčovým nástavcem

Nejlepší účinnosti odsávání prachu se docílí pomocí odsávacího nástavce (2), který je součástí dodávky. Při práci blízko hrany lze kryt s nástavcem sejmout. Kryt s nástavcem je držen pomocí tří pružně uložených kuliček na hlavě převodové skříně a lze jej sejmout popř. znovu nasadit bez pomoci nástroje.

Výměna kartáčového nástavce

Kartáčový nástavec (5) dodatečně zlepšuje výkon odsávání a měl by vždy být namontován. Uvolněním 4 šroubů (8) lze nástavec při opotřebení vyměnit. Vtlačte nový kartáčový nástavec (č. 614 268) a opět pevně zašroubujte.

Výměna brusných nástrojů

- Před každou prací na stroji vytáhněte zástrčku ze zásuvky!

Stroj položte na pevný podklad.
Před výměnou brusných nástrojů očistěte hlavy šroubů (6) od prachu a nečistot.

K blokování pohonné jednotky stlačte tlačítko aretace vřetene (1).

Pomocí torx-klíče (9) uvolněte 3 šrouby (6).

Šrouby (6) mají levý závit!

Odejměte brusné nástroje (7) a očistěte vřeteno nástroje.

Brusné nástroje by se vždy měly vyměnit jako kompletní sada. Nepoužívejte různě opotřebené brusné nástroje.

Při montáži brusných nástrojů dbejte na to, aby byly přesně usazeny do připojovacího profilu vřetene nástroje.

- Použijte pouze brusné nástroje nabízené a schválené výrobcem.
- Před znovuuvedením do provozu prověřte brusné nástroje zda jsou pevně usazeny a nemají házivost. Nekulaté brusné nástroje nesmí být použity.
- Tlačítko aretace vřetene smí být stlačeno pouze za stavu klidu stroje.

Downloaded from www.Manualslib.com manuals search engine

Pracovní pokyny

Zapnutý stroj nasadte na povrch materiálu a pohybujte jím rovnoběžně popř. krouživě v podélném nebo příčném směru. Nepracujte příčně přes hrany kotouče.

Výkon při broušení je značnou měrou určen volbou brusného nástroje stejně jako přítlakem.

Nadměrné zvýšení přítlaku nevede ke zvýšení brusného výkonu, ale pouze k většímu opotřebení stroje a brusného nástroje.

Tabulka použití

V tomto případě se jedná o doporučené údaje. Vhodnou kombinaci zjistěte nejlépe praktickými zkouškami.

Brusné kotoučky				Použití
a	b	c	d	
•	—	—	—	Odbroušení přesahů a nerovností dlážděných podlah
•	—	—	•	Odstranění nerovností a stop po bednění na povrchovém betonu
•	—	—	—	Přebroušení zašpiněných a zvětralých betonových povrchů
•	—	—	—	Srážení hran na betonových dílech
•	—	—	•	Odbroušení cementových omítek
—	—	•	•	Přebroušení popř. odbroušení omítek
—	•	•	—	Odstranění olejových barev z omítnutých povrchů
—	•	•	—	Odbroušení živicových a betonových barev
—	•	•	—	Odstranění povlaků a elastických nátěrů (např. na schodech do sklepa, v místnosti topení, na balkóně atd.)
•	—	—	—	Odstranění epoxidových pryskyřic na betonovém a dlážděném povrchu
—	—	—	•	Odstranění barvy a rzi na kovových dílech
•	—	—	—	Přebroušení a zdrsnění hladkých povrchů na dlaždicích
—	•	•	—	Odbroušení zbytků lepidel dlaždic, obroušení minerálních zbytků lepidel

a - Brusný kotouč s diamantovými segmenty

b - Brusný kotouč s vrstvou z tvrdokovu JEMNÝ

c - Brusný kotouč s vrstvou z tvrdokovu HRUBÝ

d - Brusný kotouč s obsahem karbidu křemíku (silicium karbid)

Skladování

Zabalené brusky lze skladovat v suchém skladu bez vytápění, kde teplota neklesne pod -5 °C. Nezabalené brusky lze skladovat pouze v suchém skladu, kde teplota neklesne pod +5 °C ,kde je zabráněno náhlým změnám teploty.

Recyklovatelnost

Stroj, jeho příslušenství a obaly odevzdejte po ukončení jejich použitelnosti do sběru k opětovnému využití materiálů.
Pro umožnění druhově čistého recyclingu jsou díly z plastických hmot označené.

Údržba

- Větrací otvory krytu motoru se nesmí ucpat.
- Údržba a opravy, při kterých je nutno otevřít stroj, smí být provedeny pouze autorizovaným servisem.
- Stroj se automaticky vypne, jsou-li uhlíky opotřebované. K údržbě musí být stroj zaslán do servisního střediska.

Servis

Opravy v záruční a pozáruční době provádí servisní střediska uvedená v přehledu.

Downloaded from www.Manualslib.com manuals search engine

Záruka

Výrobce poskytuje na výrobek záruční dobu 12 měsíců. V záruční době výrobce zajistí bezplatnou opravu za těchto podmínek:

- reklamace je uplatněna v záruční době
- výrobek byl používán podle doporučení výrobce
- do výrobku nezasahovala neoprávněná osoba (osobou oprávněnou je osoba smluvně pověřená výrobcem provádět záruční opravy)
- k opravě předat kompletní výrobek včetně potvrzeného záručního listu.

Do záruky nespadají škody vzniklé běžným opotřebením, přetěžováním a neodborným zacházením. Záruční doba se prodlužuje o dobu, po kterou byl výrobek v záruční opravě.

Prohlášení o shodnosti provedení

Prohlašujeme v plné naší zodpovědnosti, že tento výrobek je v souladu s následujícími harmonizovanými normami anebo normativními dokumenty:
ČSN EN 55 014-1, ČSN EN 55 014-2, ČSN EN 60 745-1, ČSN EN 60 745-2-3, ČSN EN 61 000-3-2, ČSN EN 61 000-3-3 podle ustanovení směrnic 2004/108/ES, 2006/42/ES.

Stanislav Jakeš
Výzkum a vývoj

Protool GmbH
Wertstr. 20
D-73240 Wendlingen

29. 12. 2009

Změny vyhrazeny

Downloaded from www.Manualslib.com manuals search engine

Tekniske data

N

Saneringssliper	**RGP 3**
Opptatt effekt	750 W
Tomgangsturtall	18 500/15 000 min^{-1}
Slipespindelgjenger	M 4 (venstre)
Rotasjonshastighet	35m . s^{-1}
Slipeskive-diameter	2 x 44 mm, 1 x 35 mm
Total vekt	2,6 kg
Beskyttelsesklasse	II / ⧈

Betjeningselementer

1 Spindellåsetast
2 Avsugdeksel
3 På-/av-bryter
4 Ekstrahåndtak
5 Børste-innsats
6 Torx-skrue
7 Slipeverktøy
8 Skrue
9 Torx-nøkkel
10 Avsugåpning

Tilbehør som er beskrevet og illustrert i bruksanvisningen inngår ikke alltid i leveransen.

Støy-/vibrasjonsinformasjon

Måleverdier funnet i samsvar med EN 60 745.
Det typiske A-bedømte støynivået for maskinen er:
Lydtrykknivå: 85 dB (A).
Lydstyrkenivå: 98 dB (A).
Unøyaktighet av målingen K = 3 dB (A).
Bruk hørselvern!

Den typiske bedømte akselerasjonen er 5,2 m/s^2.
Unøyaktighet av målingen K = 1 m/s^2.

Formålsmessig bruk

Maskinen er beregnet til fjerning av puss, maling, limrester, belegg, rust samt til rengjøring av betong-, metall- og treflater.
Maskinen kan kun brukes til tørrsliping.

Sikkerhetsinformasjoner

Farefritt arbeid med maskinen er kun mulig hvis du leser hele bruksanvisningen og alle sikkerhetshenvisningene og følger de oppgitte anvisningene nøye.

- ❑ Følg dessuten de generelle sikkerhetsinformasjonene i vedlagt hefte.
- ❑ Maskinen er ikke godkjent for bruk i eksplosjonstruede omgivelser.
- ❑ Før hver bruk må maskinen, kabelen og støpselet kontrolleres. Hvis det registreres skader, må maskinen ikke tas i bruk. Reparasjoner må kun utføres av fagfolk.
- ❑ Bruk kun en vannsprutbeskyttet skjøtekabel som er godkjent for utendørs bruk.
- ❑ Støv som oppstår under arbeid er helsefarlig. Bruk støvavsug og støvmaske.
- ❑ Asbestholdig material må ikke bearbeides.
- ❑ Under sliping av metaller oppstår gnistsprut. På grunn av brannfaren må det ikke befinne seg brennbare materialer i nærheten (gnistenes rekkevidde).
- ❑ Under arbeid sørg alltid for å stå stødig.
- ❑ Før alltid kabelen bakover bort fra maskinen.
- ❑ Maskinen må kun føres bort til arbeidsemnet i innkoplet tilstand.
- ❑ Bruk vernebriller. Bruk hørselvern.
- ❑ Maskinen må ikke være fuktig eller brukes i fuktige omgivelser.
- ❑ Spenn fast arbeidsmaterialet, dersom det ikke ligger sikkert ved sin egenvekt.
- ❑ Ikke bær maskinen i kabelen.
- ❑ Stikkontakten må kun settes i når maskinen er slått av.
- ❑ Før alle arbeider på maskinen må støpselet trekkes ut.
- ❑ Det maksimale turtallet til slipestiftene som brukes må minst tilsvare det maksimale turtallet til maskinen.
- ❑ Spindellåsen (4) må kun utløses ved stillestående slipespindel.
- ❑ Personer under 16 år må ikke bruke maskinen.

Downloaded from www.Manualslib.com manuals search engine

Igangsetting og betjening

Strømkildens spenning må stemme overens med angivelsene på typeskiltet. Apparater som er betegnet med 230 V kan også tilkoples 220 V / 240 V, og omvendt.

Ekstrahåndtak

Med den spesielle konstruksjonen „VIBRASTOP“ reduseres vibrasjonene med ekstrahåndtaket Ekstrahåndtaket kan enten skrus inn på venstre eller høyre side på girhodet

Inn-/utkopling

Innkopling

Skyv på-/av-bryteren (3) fremover og trykk ned foran til den går i inngrep.

Utkopling

Trykk på-/av-bryteren (3) ned bak. Bryteren går tilbake til av-stilling.

Støvavsuging

Slipearbeider må kun utføres sammen med egnede avsugapparater. Ved helsefarlige stoffer må yrkesforbundenes forskrifter (støvkategorier) følges når det gjelder valg av avsugapparat.

Avsugåpning

Avsugåpningen (10) er for tilkobling av en egnet støvsuger.

For tilkobling til avsugslangen anbefales det å bruke en koblingsmuffe nr. 614 109 (tilbehør).

Avsugdeksel med børstekrans

Den beste støvavsugvirkningen oppnås med avsugdekselet (2) som inngår i leveransen (2). Til arbeid nær kanten kan avsugdekselet tas av. Avsugdekselet holdes fast av tre fjærbelastede kuler på toppen av girhuset og kan tas av hhv. settes på uten verktøy.

Utskifting av børstekransen

Børstekransen (5) forbedrer avsugeffekten ytterligere og bør alltid være montert. Ved å løse de 4 skruene (8) kan børstekransen skiftes ut ved arbeidsbetinget slitasje. Ny børstekrans (nr. 614 268) trykkes inn og skrus fast igjen.

Utskifting av slipeverktøy

- ❑ Før alle arbeider på maskinen utføres må støpselet trekkes ut av stikkontakten!

Legg maskinen på et fast underlag.

Før slipeverktøyene (6) skiftes ut må støv og smuss fjernes.

Til blokkering av drivenheten trykkes spindellåsetasten(1).

Løs de 3 skruene (6) med torx-nøkkelen (9).

⚠ **Skruene (6) er venstregjenget!**

Ta slipeverktøyene (7) ut og rengjør verktøy festene.

Slipeverktøyene bør alltid skiftes ut som komplett sett. Bruk ikke slipeverktøy som er ulikt slitt.

Ved montering av slipeverktøyene må det passes på at disse settes nøyaktig inn i festepunktene til drivspindlene.

- ❑ Bruk kun godkjente slipeverktøy som selges av produsenten.
- ❑ Kontroller om slipeverktøyene sitter godt fast og ikke sirkulerer urundt maskinen tas i bruk igjen. Urunde slipeverktøy må ikke brukes.
- ❑ Spindellåsetasten må kun trykkes når maskinen står stille.

Arbeidstips

Sett maskinen innkoblet på arbeidsemnets overflate og beveg den parallelt hhv. sirkulerede på langs eller tvers. Ikke arbeid på skrå over kantene.

Slipevirkningen avgjøres vesentlig av det valgte slipeverktøyet samt presstrykket.

Et for sterkt presstrykk fører ikke til en bedre slipevirkning, men kun til sterkere slitasje av maskin og slipeverktøy.

Downloaded from www.Manualslib.com manuals search engine

Anvendelsestabell

Disse informasjonene er kun anbefalinger. Den optimale kombinasjonen finnes best frem til med praktiske forsøk.

Slipetallerken				Anvendelse
a	b	c	d	
•	—	—	—	Grovslipe kanter og ujevnheter på sementgulv
•	—	—	•	Fjerne ujevnheter og forskalingskanter på frilagt betong
•	—	—	—	Grovslipe tilsmussede og forvitrede betongoverflater
•	—	—	—	Brekke kanter på betongdeler
•	—	—	•	Grovslipe sementpuss
—	—	•	•	Grovslipe hhv. slipe puss
—	•	•	—	Fjerne oljefarger fra pussoverflater
—	•	•	—	Slipe bitumen og betongmaling
—	•	•	—	Fjerne belegg og elastisk maling (f.eks. kjellertrapper, fyrrom, balkonger etc.
•	—	—	—	Fjerne epoksydharpiks fra betong- og sementoverflater
—	—	—	•	Fjerne maling og rust fra metalldeler
•	—	—	—	Grovslipe og rue opp glatte overflater på fliser
—	•	•	—	Grovslipe fliselim-rester, slipe mineraliske limrester

a - Slipetallerken med diamantsjikt

b - Slipetallerken med hardmetallsjikt FIN

c - Slipetallerken med hardmetallsjikt GROV

d - Slipetallerken med silisium-karbid-sjikt

Lagring

Oppbevar maskinen kun i et tørt og frostfritt rom.

Miljøvern

Maskinen må ikke åpnes og må skaffes bort ved de offentlige samledeponiene.

Vedlikehold

- Rengjør ventilasjonsåpningene på motorhuset med jevne mellomrom.
- Vedlikeholds- og reparasjonsarbeider som gjør det nødvendig å åpne maskinen, må kun utføres av et autorisert serviceverksted.
- Maskinen koples automatisk ut. Maskinen må leveres inn til verksted for å gjennomgå service.

Kundeservice

Se vedlagt ark.

Garanti

For PROTOOL yter vi garanti i henhold til de lovmessige bestemmelser. Garantibevis er regning eller faktura.
Skader som er oppstått på grunn av normal slitasje, overbelastning eller usakkyndig behandling er utelukket fra garantien.
Skader som er oppstått på grunn av material- eller produksjonsfeil, utbedres gratis med levering av en ny maskin eller reparasjon. Klager kan kun aksepteres hvis maskinen sendes inn til leverandøren eller et kundeservice-verksted uten at den er tatt fra hverandre på forhånd.

CE Erklæring av konformitet

Vi overtar ansvaret for at dette produktet er i overenstemmelse med følgende standarder eller standard-dokumenter: EN 50 144, EN 55 014, EN 60 555, HD 400 i samsvar med bestemmelsene i direktivene 2004/108/EF, 2006/42/EF.

CE

Stanislav Jakeš
Forskning og utvikling

Protool GmbH
Wertstr. 20
D-73240 Wendlingen

29. 12. 2009

Rett til endringer forbeholdes

Downloaded from www.Manualslib.com manuals search engine

Tekniske data

DK

Saneringssliber	**RGP 3**
Optagen effekt	750 W
Omdrejningstal, ubelastet	18 500 / 15 000 min^{-1}
Slibespindelgevind	M 4 (venstre)
Omløbshastighed	35 m • s^{-1}
Slibeskive-ø	2 x 44 mm, 1 x 35 mm
Vægt i alt	2,6 kg
Tæthedsgrad	II / ⧈

Maskinens enkelte dele

1 Spindellås
2 Opsugningskappe
3 Start-stop-kontakt
4 Ekstra-håndgreb
5 Børsteindsats
6 Torx-skrue
7 Slibeværktøj
8 Skrue
9 Torx-nøgle
10 Opsugningsåbning

Tilbehør, som er illustreret og beskrevet i betjeningsvejledninger, er ikke altid inteholdt i leveringen.

Støj-/vibrationsinformation

Måleværdier beregnes iht. EN 60 745.
Værktøjets A -vurderede lydtrykniveau er typisk:
Lydtrykniveau 85 dB (A),
Lydeffekt niveau 98 dB (A).
Målingens usikkerhed K = 3 dB (A).
Brug høreværn.
Den vurderede vibrations værdi for acceleration er typisk 4,5 m/s^2.
Målingens usikkerhed K = 1 m/s^2.

Beregnet anvendelsesområde

Værktøjet er beregnet til at fjerne puds, farve, klæberester, belægninger og rust samt til at rengøre beton-, metal- og træflader.
Værktøjet må kun benyttes til tørslibning.

Sikkerhetsforskrifter

Sikkert arbejde med apparatet er kun muligt, hvis De før brug læser brugsvejledningen og sikkerhedsforskrifterne helt igennem og overholder disses anvisninger.

- ❑ Desuden skal de almindelige sikkerhedsforskrifter i vedlagte hæfte følges.
- ❑ Maskinen er ikke godkendt til drift i eksplosionstruede omgivelser.
- ❑ Maskine, kabel og stik skal kontrolleres førbrug. Hvis der konstateres skader, må maskinen ikke benyttes. Reparationer må kun udføres af en fagmand.
- ❑ Der må kun benyttes en stænkvandsbeskyttet forlængerledning, som er specielt godkendt til udendørs brug.
- ❑ Støv, som opstår under arbejdet, er sundhedsfarligt. Benyt støvudsugning og bær støvbeskyttelsesmaske.
- ❑ Asbestholdige materialer må ikke bearbejdes!
- ❑ Gnistregn opstår ved slibning af metal. På grund af brandfare skal brandbare materialer holdes på afstand (gnistregnområde).
- ❑ Sørg altid for at stå sikkert under arbejdet.
- ❑ Ledningen skal altid føres bagud fra apparatet.
- ❑ Apparatet skal altid være tændt, når det føres hen til pladen.
- ❑ Bær beskyttelsesbriller. Bær høreværn.
- ❑ Apparatet må ikke være fugtigt og må ikke benyttes i fugtige omgivelser.
- ❑ Spænd arbejdsemnet fast, hvis det ikke ligger sikkert på grund af sin egenvægt.
- ❑ Apparatet må ikke bæres i kablet.
- ❑ Stik kun stikket ind i stikdåsen, når apparatet er slukket.
- ❑ Træk stikket ud før ethvert arbejde på maskinen på begyndes.
- ❑ Den maks. tilladte hastighed for den benyttede slibestift skal mindst svare til maskinens maks. hastighed.
- ❑ Spindellåsen må kun aktiveres, når slibespindlen står stille.
- ❑ Apparatet må ikke benyttes af børn under 16 år.

Downloaded from www.Manualslib.com manuals search engine

Ibrugtagning og betjening

Strømkildens spænding skal stemme overens med angivelserne på maskinens typeskilt. Maskiner med betegnelsen 230 V kan også tilsluttes til 220 V / 240 V.

Ekstra-håndgreb

Med den specielle konstruktion „VIBRASTOP“ reduceres vibrationer vha. ekstragrebet
Ekstra-håndgrebet kan fastskrues på den højre eller venstre side af gearhovedet

Tænd og sluk

Tænd

Skub afbryderen (3) frem og tryk den ind i forreste position, til den falder i hak.

Sluk

Tryk den bageste del af afbryderen (3) ind. Kontakten springer tilbage i position slukket.

Støvopsugning

Slibearbejde må kun gennemføres i forbindelse med egnede opsugningssystemer. Sundhedsfarlige stoffer skal opsuges med opsugningssystemer, som overholder forskrifterne fra en pågældende brancheforening (støvklasser).

Opsugningsåbning

Opsugningsåbningen (10) benyttes til at tilslutte en passende støvsuger.

Det anbefales at tilslutte opsugningsslangen med tilslutningsmuffen nr. 614 109 (tilbehør).

Opsugningskappe med børstekrans

Den bedste støvopsugning opnås ved hjælp af opsugningskappen (2), som følger med værktøjet. Til kantnært arbejde kan opsugningskappen tages af. Opsugningskappen holdes fast i gearhusets hoved ved hjælp af tre fjederbelastede kugler og kan tages af og sættes på uden brug af værktøj.

Udskiftning af børstekrans

Børstekransen (5) forbedrer desuden opsugningseffekten og skal altid være monteret. En slidt børstekrans udskiftes ved at løsne de 4 skruer (8). Den nye børstekrans (nr. 614 268) trykkes ind og skrues fast.

Udskiftning af slibeværktøj

- Træk stikket ud, før der arbejdes på værktøjet!

Læg værktøjet på et fast underlag.
Rengør skruehovederne (6) for støv og snavs, før slibeværktøjet udskiftes.

Tryk på spindellåsen (1) for at blokere gearenheden.

Løsne de 3 skruer (6) med torxnøglen (9).

⚠ **Skruerne (6) har venstregevind!**

Tag slibeværktøjet (7) ud og rengør værktøjsholderen.

Slibeværktøj skal altid udskiftes som et komplet sæt. Benyt ikke slibeværktøj med forskellig slidgrad.

Når slibeværktøjet monteres, skal man være opmærksom på, at dette isættes nøjagtigt i drivspindlernes holdepunkter.

- Benyt kun slibeværktøj, som er tilbudt og godkendt af fabrikanten.
- Kontrollér at slibeværktøjet sidder rigtigt og bevæger sig rigtigt, før værktøjet tages i brug igen. Urundt slibeværktøj må ikke benyttes.
- Spindellåsen må kun aktiveres, når værktøjet er slukket og ikke er i bevægelse.

Arbejdsforskrifter

Værktøjet skal altid være tændt, når det anbringes på materialeoverfladen og bevæges parallelt og cirkelformet på langs og tværs af materialet. Der må ikke arbejdes på skrå ud over kanterne.
Afslibningseffekten bestemmes hovedsageligt af det valgte slibeværktøj og det tryk, som slibeværktøjet udsættes for.
Et meget stort tryk fører ikke nødvendigvis til en øget slibeeffekt, men derimod til et hurtigere slid af værktøj og indsatsslibeværktøj.

Downloaded from www.Manualslib.com manuals search engine

Anvendelsestabel

Angivelserne er vejledende. Den optimale kombination finder man bedst frem til ved at prøve sig frem.

Slibeskive				Anvendelse
a	b	c	d	
•	—	—	—	Afslibning af kanter og ujævnheder på støbte betongulve
•	—	—	•	Fjernelse af ujævnheder og forskallingsovergange på synlig beton
•	—	—	—	Slibning af snavsede og gamle betonoverflader
•	—	—	—	Brækning af kanter på betondele
•	—	—	•	Afslibning af cementpuds
—	—	•	•	Afslibning afpuds
—	•	•	—	Fjernelse af oliefarver fra pudsede overflader
—	•	•	—	Afslibning af bitumen og betonfarver
—	•	•	—	Fjernelse af belægninger og elastiske farvelag (f.eks. kældertrapper, fyrrum, balkoner osv.)
•	—	—	—	Fjernelse af epoxyharpiks på betonoverflader
—	—	—	•	Fjernelse affarve og rust på metaldele
•	—	—	—	Slibning og opruning af glatte overflader på fliser
—	•	•	—	Fjernelse af klæberester på fliser, fjernelse af mineralske klæbestofrester

a - Slibeskive med diamantbelægning

b - Slibeskive med hårdmetal FIN

c - Slibeskive med hårdmetal GROV

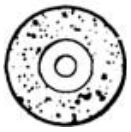

d - Slibeskive med silicium-carbid-bestykning

Opbevaring

Stiksaven skal opbevares i et tørt og frostfrit rum.

Miljøbeskyttelse

Maskinen må ikke fjernes og skal indleveres til eksisterende sammeldepoter.

Vedligeholdelse

- ❑ Rengør ventilationshullerne på motorhuset med regelmæssige mellemrum.
- ❑ Vedligeholdelses- og reparationsarbejde, som kræver at maskinen åbnes, må kun udføres af et autoriseret serviceværksted.
- ❑ Maskinen slukker automatisk, når kullene er brugt op. Herefter skal den serviceres på et autoriseret værksted.

Kundeservice

Se vedlagte ark.

Garanti

På PROTOOL yder vi garanti iht. gældende lovmæssige bestemmelser. Regning eller følgeseddel skal medbringes som dokumentation for købet. Garantien dækker ikke fejl, som måtte opstå som følge af naturligt slid, overbelastning eller ukorrekt behandling.
Skader, som opstår som følge af materiale- eller fabrikationsfejl, afhjælpes gratis i form af udskiftning af defekte dele eller reparation. Reklamationer kan kun anerkendes, hvis apparatet sendes uadskilt til leverandøren eller til et autoriseret serviceværksted.

CE Konformitetserklæring

Vi erklæerer under almindeligt ansvar, at dette produkt er i overensstemmelse med følgende normer eller normative dokumenter: EN 50 144, EN 55 014, EN 60 555, HD 400 i henhold til bestemmelserne i direktiverne 2004/108/EF, 2006/42/EF.

CE

Stanislav Jakeš
Forskning og udvikling

Protool GmbH
Wertstr. 20
D-73240 Wendlingen

29. 12. 2009

Ret til ændringer forbeholdes

Downloaded from www.Manualslib.com manuals search engine

Tekniska data

S

Saneringsslipmaskin	**RGP 3**
Upptagen effekt	750 W
Tomgångsvarvtal	18 500/15 000 min^{-1}
Slipspindelgänga	M 4 (vänster)
Rotationshastighet	35 m • s^{-1}
Slipskivans-ø	2 x 44 mm, 1 x 35 mm
Totalvikt	2,6 kg
Skyddsklass	II / ⧈

Manöverelement

1 Spindellåsknapp
2 Utsugningshuv
3 Strömställare Till/Från
4 Stödhandtag
5 Borstinsats
6 Torx-skruv
7 Slipverktyg
8 Skruv
9 Torx-nyckel
10 Utsugningsöppning

I bruksanvisningen avbildat och beskrivet tillbehör ingår inte alltid i leveransen.

Ljud-/vibrationsdata

Mätvärdena har tagits fram baserande på EN 60 745.
HA-värdet av maskinens ljudnivå utgör:
Ljudnivå 85 dB (A). Ljudeffektnivå 98 dB (A).
Mätnikgsfev K = 3 dB (A).
Använd hörselskydd!
Den beräknade hastighetsökningen är 4,5 m/s^2.
Mätnikgsfev K = 1 m/s^2.

Ändamålsenlig användning

Maskinen är avsedd för borttagning av rappning, färg, limrester, beläggningar, rost samt för rensning av betong-, metall- och träytor.
Maskinen far användas endast för torrslipning.

Säkerhetsanvisningar

För att riskfritt kunna använda maskinen bör du noggrant läsa igenom bruksanvisningen och exakt följa de instruktioner som lämnas i säkerhetsanvisningarna.

- ❑ För ytterligare säkerhetsanvisningar se bifogat blad.
- ❑ Maskinen får ej användas i omgivning med explosionsrisk.
- ❑ Kontrollera maskin, kabel och stickkontakt före varje användning. Låt endast fackman åtgärda defekter.
- ❑ Använd endast för utomhusbruk godkänd och skölj tät skarvsladd.
- ❑ Dammet som uppstår under arbetet är hälso-vådligt. Använd dammutsugning och damm-skyddsmask.
- ❑ Asbesthaltigt material får inte bearbetas.
- ❑ Vid slipning av metall uppstår gnistor. Brandrisk före-ligger och därför får inga brännbara material förvaras i närheten (inom gnistområdet).
- ❑ Se till att du står stadigt under arbetet.
- ❑ Dra alltid kabeln bakåt från maskinen.
- ❑ Maskinen skall vara tillslagen när den förs mot arbetsstycket.
- ❑ Använd skyddsglasögon och hörselskydd.
- ❑ Maskinen får inte vara fuktig och inte heller användas i fuktig miljö.
- ❑ Spänn fast arbetsstycket, såvida det inte ligger säkert.
- ❑ Bär ej maskinen i anslutningssladden.
- ❑ Maskinen skall vara frånkopplad när stickproppen ansluts till vägguttaget.
- ❑ Dra ut nätkontakten innan åtgärder utförs på maskinen.
- ❑ Slipstiftens högsta tillåtna varvtal måste minst motsvara maskinens högsta tomgångsvarvtal.
- ❑ Spindellåsningen får manövreras endast när slipspindeln står stilla.
- ❑ Personer under 16 år får ej hantera maskinen.

Downloaded from www.Manualslib.com manuals search engine

Idrifttagande och manövrering

Kontrollera att strömkällans spänning överensstämmer med uppgifterna på maskinens typskylt. Maskiner märkta med 230 V kan även anslutas till 220 V / 240 V.

Stödhandtag

Tack vare speciella „VIBRASTOP“ konstruktionen reducerar stödhandtag (3) vibrationer.
Stödhandtaget kan skruvas fast alternativt på höger eller vänster sida om växelhuvudet (7).
För vissa arbeten kan det vara bekvämast att skruva in stödhandtaget på toppen av växelhuvudet.

In- och urkoppling

Inkoppling

Skjut strömställaren (3) framåt och tryck ned knappens främre del tills den låser i läge.

Urkoppling

Tryck ned strömställarens (3) bakre del varvid omkopplaren återgår till frånkopplat läge.

Dammutsugning

Slipning far utföras endast i kombination med lämplig dammsugare. Vid hälsovådliga ämnen ska yrkesinspektionens föreskrifter (dammklasser) beaktas vid val av dammsugare.

Utsugningöppning

Till utsugningsöppningen (10) kan lämplig dammsugare anslutas.

För anslutning till utsugningsslangen rekommenderas anslutningsmuffen nr 614 109 (tillbehör).

Utsugningshuv med borstkrans

Optimal dammutsugning uppnås med den utsugningshuv (2) som medlevereras. För slipning när kanter kan utsugningshuven tas bort. Utsugningshuven hålls på plats med tre fjäderbelastade kulor på motorhusets huvud och huven kan utan verktyg tas bort och återmonteras.

Byte av borstkrans

Borstkransen (5) förbättrar utsugningseffekten och ska därför under arbetet alltid vara monterad.
Genom att lossa de 4 skruvarna (8) kan nedsliten borstkrans bytas ut. Tryck in ny borstkrans (nr 614 268) och skruva fast den.

Byte av slipverktyg

- Innan åtgärder vidtas på maskinen ska stickkontakten dras ur vägguttaget!

Lägg upp maskinen på stadigt underlag.

Rengör skruvskallarna (6) från damm och smuts innan slipverktyget byts ut.

Tryck ned spindellåsknappen (1) för blockering av drivenheten.

Lossa de 3 skruvarna (6) med Torx-nyckel (9).

⚠ **Skruvarna (6) är vänstergängade!**

Ta bort slipverktygen (7) och rengör verktygsstöden.

Vid byte ska hela slipverktygssatsen ersättas. Använd inte slipverktyg med olika nedslipningsgrad.

Kontrollera vid montering av slipverktygen att de faller exakt in i drivspindelns stödpunkter.

- Använd endast slipverktyg som tillverkaren offererat eller godkänt.
- Kontrollera innan arbetet påbörjas att slipverktygen sitter stadigt och roterar utan slag. Orunda slipverktyg far inte längre användas.
- Spindellåsknappen far manövreras endast på avstängd maskin.

Arbetsanvisningar

Lägg an påkopplad maskin mot arbetsstycket och förflyta maskinen parallellt eller i cirklar i längs- eller tvärriktning. Slipa inte snett över kanterna.
Nedslipningseffekten bestäms i hög grad av valt slipverktyg och anliggningstryck.
En kraftig ökning av anliggningstrycket resulterar inte i högre nedslipningseffekt utan medför endast att slipverktyget slits i snabbare.

Downloaded from www.Manualslib.com manuals search engine

Användningstabell

Nedanstående värden rekommenderas. Optimal kombination kan bestämmas genom praktiska försök.

Sliprondell				Användning
a	b	c	d	
•	—	—	—	Bortslipning av utskjutande och ojämna partier i golvbruket
•	—	—	•	Bortslipning av ojämnheter och gjutformsskarvar på betong
•	—	—	—	Planslipning av nedsmutsade och förvittrade betongytor
•	—	—	—	Brytning av kanter på betongdelar
•	—	—	•	Bortslipning av cementbruk
—	—	•	•	Plan- och bortslipning av rappning
—	•	•	—	Borttagning av oljefärg från rappade ytor
—	•	•	—	Bortslipning av bitumen och betongfärg
—	•	•	–	Borttagning av beläggningar och elastisk målning (t ex källartrappor, pannrum, balkonger etc.)
•	—	—	—	Borttagning av epoxiharts på betong- och golvbruksytor
—	—	—	•	Borttagning av färg och rost på metalldelar
•	—	—	—	Anslipning och uppruggning av hala kakelytor
—	•	•	—	Bortslipning av rester från kakellim och minerallim

a - Sliprondell med diamantbeläggning

b - Sliprondell med hårdmetallbeläggning FIN

c - Sliprondell med hårdmetallbeläggning GROV

d - Sliprondell med ciliciumkarbidbeläggning

Lagring

Maskinen skall förvaras i ett torrt och frostfritt rum.

Miljöhänsyn

Öppna inte förbrukade apparater utan returnera dem till angivna hanteringsanstalter.

Underhåll

- Rengör då och då motorhusets ventilationsöppningar.
- Underhållsåtgärder och reparationer för vilka maskinen måste öppnas får utföras endast på auktoriserad serviceverkstad.
- Vid nedslitna kol frånkopplas maskinen automatiskt. Maskinen måste sedan lämnas in för service till serviceverksta.

Kundservice

Se bifogat blad.

Garanti

För PROTOOL lämnar vi garanti enligt tillämpliga lagbestämmelser. Köpet skall bestyrkas med faktura eller leveranssedel.
För skador som uppstått till följd av normal förslitning, överbelastning eller fel hantering lämnas ingen garanti.
Skador som uppstått genom material- eller tillverkningsfel åtgärdas gratis genom ersättningsleverans eller reparation. Reklamation kan endast accepteras om maskinen returneras oöppnad till leverantören eller kundservice.

CE Konformitetsförklaringen

Vi intygar och ansvarar for att denna produkt överensstämmer med följande norm och dokument:
EN 50 144, EN 55 014, EN 60 555, HD 400 enligt bestämmelserna i riktlinjerna'
2004/108/EG, 2006/42/EG.

CE

Stanislav Jakeš
Forskning och utveckling

Protool GmbH
Wertstr. 20
D-73240 Wendlingen

Ändringar förbehålles

Downloaded from www.Manualslib.com manuals search engine

Tekniset tiedot

FIN

Kunnostushiomakone	**RGP3**
Ottoteho	750 W
Tyhjäkäyntikierrosluku	18 500/15 000 min^{-1}
Hiomakaran kierre	M 4(vasen)
Kehänopeus	35 m • s^{-1}
Hiomalevyn-ø	2 x 44 mm, 1 x 35 mm
Kokonaispaino	2,6 kg
Suojausluokka	II / ⧈

Käyttölaitteet

1 Karan lukituspainike
2 Imuhuppu
3 Käynnistyskytkin
4 Lisäkahva
5 Harjaosa
6 Torx-ruuvi
7 Hiomatyökalu
8 Ruuvi
9 Torx-avain
10 Poistoimuaukko

Käyttöohjeissa kuvatut lisätarvikkeet eivät välttämättä sisälly toimitukseen.

Melu-/tärinätieto

Mitta-arvot annettu EN 60 745 mukaan.
Yleensä työkalun A-luokan melutaso:
Melutaso 85 dB (A).
Äänenvoimakkuus 98. dB (A).
Mittausepätarkkuus K = 3 dB (A).
Käytä kuulosuojaimia!
Tyypillisesti luokitettu kiihtyvyys on 4,5 m/s^2.
Mittausepätarkkuus K = 1 m/s^2.

Asianmukainen käyttö

Laite on tarkoitettu rappauksen, maalien, liimajäännösten, pinnoitteiden ja ruosteen poistamiseen sekä betoni-, metalli-ja puupintojen puhdistukseen.
Laitetta saadaan käyttää ainoastaan kuivahiontaan.

Työturvallisuus

Vaaraton työskentely laitteella on mahdollista ainoastaan, luettuasi huolellisesti käyttö-ja turvaohjeet sekä seuraamalla niiden ohjeita tarkasti.

- ❑ Lisäksi tulee ottaa huomioon mukaan liitetyn vihkon yleiset turvaohjeet.
- ❑ Laitetta ei saa käyttää räjähdysvaarallisessa tilassa.
- ❑ Tarkista laite, johto ja pistotulppa ennen jokaista käyttöä. Laitetta ei enää saa käyttää, jos vaurioita on todettavissa. Ainoastaan ammattihenkilö saa suorittaa korjauksen.
- ❑ Käytä vain roiskevesisuojattua ulkokäyttöön tarkoitettua pidennyskaapelia.
- ❑ Työskenneltäessä syntyvä pöly on terveydelle haitallista. Käytä pölynpoistoa ja pölynsuojainta.
- ❑ Asbestipitoista materiaalia ei saa työstää.
- ❑ Metallien hionnassa esiintyy kipinöintiä. Tulipalovaaran takia ei lähistöllä saa olla mitään palavia aineita (kipinäetäisyydellä).
- ❑ Pidä työskentelyn aikana aina laitetta kaksin käsin ja seiso tukevasti.
- ❑ Vedä kaapeli aina laitteen takaa poispäin.
- ❑ Lähesty työkappaletta vain käynnissä olevalla laitteella.
- ❑ Käytä suojalaseja, kuulosuojaimia.
- ❑ Laite ei saa olla kostea, eikä sitä saa käyttää kosteassa ympäristössä.
- ❑ Kiinnitä aina työstettävä kappale kunnolla.
- ❑ Älä kanna laitetta liitäntäjohdosta.
- ❑ Pane pistotulppa pistorasiaan vain koneen ollessa pysäytettynä.
- ❑ Irrota pistotulppa ennen kaikkia laitteeseen kohdistuvia töitä.
- ❑ Käytä vain hiomavälineitä, joiden sallittu kierrosluku on vähintään yhtä suuri kuin laitteen suurin tyhjäkäyntikierrosluku.
- ❑ Karan lukitusnuppia saa painaa vain karan seistessä.
- ❑ Alle 16 ikäiset henkilöt eivät saa käyttää laitetta.

Downloaded from www.Manualslib.com manuals search engine

Käyttöönotto ja käyttö

Tarkista, että tyyppikilvessä ilmoitettu jännitelukema vastaa verkkojännitettä. 230 V koneita voidaan käyttää myös 220 V / 240 Vsähköverkossa.

Lisäkahva

Erikoisen „VIBRASTOP“ -rakenteensa ansiosta lisäkahva ähentää tärinää.

Lisäkahva voidaan kiinnittää valinnaisesti vaihdepään vasemmalle tai oikealle puolelle.

Käynnistys/Pysäytys

Käynnistys

Työnnä virtakytkintä (3) eteenpäin ja lukiste se käyntiasentoon painamalla kytkin etuosastaan alas.

Pysäytys:

Paina virtakytkimen (3) takaosa alas - kytikn palautuu perusasentoon.

Pölynimu

Hiomatyötä saadaan suorittaa ainoastaan soveltuvia imulaitteita käyttäen. Terveydelle haitallisia aineita käsiteltäessä tulee noudattaa ammattiyhdistysten määräyksiä (pölyluokitusta) poistoimulaitetta valittaessa.

Poistoimuaukko

Poistoimuaukkoon (10) tulee liittää kyseiseen tarkoitukseen soveltuva pölynimuri.

Suosittelemme käyttämään liitosholkkia n:o 614 109 (lisätarvike) imuletkun liittämiseen.

Harjareunuksella varustettu imuhuppu

Pölynimun paras teho saavutetaan toimitukseen kuuluvalla imuhupulla (2). Työskenneltäessä lähellä reunaa, voidaan imuhuppu irrottaa. Imuhuppu on kiinnitetty vaihteistokoteloon kolmella jousikuormitteisella kuulalla ja se voidaan irrottaa ja asentaa uudelleen ilman työkaluja.

Harjareunuksen vaihto

Harjareunus (5) parantaa imutehoa edelleen ja sen tulisi aina olla asennettuna. Avaamalla 4 ruuvia (8) voidaan työssä kulunutta harjareunusta vaihtaa uuteen. Paina uusi harjareunus (n:o 614 268) paikoilleen ja kiristä ruuvit uudelleen.

Hiomatyökalun vaihto

- ❑ Irrota pistotulppa pistorasiasta ennen kaikkia koneeseen kohdistuvia töitä!

Aseta kone tasaiselle alustalle.

Puhdista pölyjä lika ruuvien kannoista (6) ennen hiomatyökalun vaihtoa.

Paina karan lukituspainiketta (1) käyttöosan lukitsemiseksi.

Avaa 3 ruuvia (6) torx-avaimella (9).

⚠ **Ruuveissa (6) on vasen kierre!**

Poista hiomatyökalut (7) ja puhdista kiinnityspinnat.

Hiomatyökalut tulee aina vaihtaa täydellinen sarja kerrallaan. Älä käytä toisistaan poikkeavasti kuluneita työkaluja.

Tarkista työkaluja asennettaessa, että ne asettuvat tarkasti käyttökarojen kiinnityspisteisiin.

- ❑ Käytä ainoastaan valmistajan markkinoimia ja hyväksymiä työkaluja.
- ❑ Tarkista ennen uutta käyttöönottoa, että hiomatyökalut ovat hyvin kiinnitettyjä ja että ne pyörivät moitteettomasti. Epämuotoisia hiomatyökaluja ei saa käyttää.
- ❑ Karan lukituspainiketta saa painaa ainoastaan koneen seistessä.

Työohjeita

Aseta käynnissä oleva kone työstettävän kappaleen pintaa vasten ja liikuta sitä samansuuntaisin tai pyörivin liikkein pituus- tai poikittaissuunnassa. Älä työskentele vinosti reunojen yli.
Hionnan työteho riippuu ratkaisevasti valitusta työkalusta sekä kohteeseen kohdistuvasta paineesta.
Liiallinen paineen kasvatus ei johda suurempaan hiomatehoon, vaan ainoastaan koneen ja hiomatyökalujen voimakkaampaan kulumiseen.

Downloaded from www.Manualslib.com manuals search engine

Käyttötaulukko

Tässä käsitellään suositeltavia tietoja. Optimaaliset yhdistelmät voidaan parhaiten määritellä käytännön kokein.

Hiomalautanen				Käyttö
a	b	c	d	
•	—	—	—	Betonilattian kohoumien ja epätasaisuuksien poishiominen
•	—	—	•	Pintabetonin epätasaisuuksien ja laudoitussaumojen poistaminen
•	—	—	—	Likaantuneiden ja rapautuneiden betonipintojen hionta
•	—	—	—	Betoniosien reunojen viistoaminen
•	—	—	•	Sementtirappauksen poishionta
—	—	•	•	Rappauksen hionta ja poistaminen
—	•	•	—	Öljyvärien poistaminen rapatuista pinnoista
—	•	•	—	Bitumin ja betonimaalien poistaminen
—	•	•	—	Pinnoitteiden ja joustavien pinnoitteiden poistaminen (esim. kellariportaat, lämmityshuoneet, parvekkeet jne.)
•	—	—	—	Epoksihartsin poistaminen betoni- ja raakavalupinnoista
—	—	—	•	Maalin ja ruosteen poistaminen metalliosista
•	—	—	—	Laattojen kiiltävien pintojen hionta ja karhentaminen
—	•	•	—	Laattaliiman ja liimojen mineraalijäännösten poistaminen

a - Timanttipinnoitettu hiomalautanen

b - Kovametallipäällystetty hiomalautanen HIENO

c - Kovametallipäällystetty hiomalautanen KARKEA

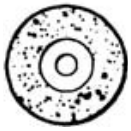

d - Piikarbidipäällystetty hiomalautanen

Varastointi

Säilytä laite vain kuivassa ja pakkaselta suojatussa tilassa.

Ympäristönsuojelu

Älä avaa loppuunkäytettyjä laitteita vaan palauta ne määrättyihin keräyslaitoksiin.

Huolto

- ❑ Puhdista ajoittain moottorikotelon tuuletusaukot.
- ❑ Huolto-ja korjaustyöt, jotka vaativat koneen avaamista saavat suorittaa ainoastaan valtuutetut korjaamot.
- ❑ Kun huoltotarpeen merkkivalo alkaa vilkkua tai palaa pysyvästi laite kytkeytyy automaattisesti. Kuluttua ja se tulee toimittaa keskushuoltoon.

Maahantuoja

Katso oheen liitetty lehtinen.

Takuu

Myönnämme PROTOOL-laitteille laki-/maakohtaisten määräysten mukaisen takuun.

Takuu koskee raaka aine-ja valmistusvirheitä. Takuuaika alkaa koneen ostopäivästä.

Mahdollisen takuukorjauksen yhteydessä pyydämme esittämään ostokuitin tai vastaavan todisteen ostopäivästä.

Takuu raukeaa, jos jokin muu kuin valtuutettu huoltoliike ryhtyy korjaustoimenpiteisiin takuun aikana.

CE Todistus standardinmukaisuudesta

Todistamme täten ja vastaamme yksin siitä, että tämä tuote en allalueteltujen standardien ja standardoimisasiakirjojen vaatimusten mukainen EN 50 144, EN 55 014, EN 60 555, HD 400 seuraavien ohjeiden määräysten mukaisesti: 2004/108/EY, 2006/42/EY.

CE

Stanislav Jakeš
Tutkimus- ja kehtysjohtaja

Protool GmbH
Wertstr. 20
D-73240 Wendlingen

Pidätämme oikeuden muutoksiin

Downloaded from www.Manualslib.com manuals search engine

Технические данные

RUS

Шлифовальная машина для работ по санации RGP 3

Потребляемая мощность	750 W
Число оборотов на холостом ходу	18 500/15000 мин$^{-1}$
Резьба шлифовального шпинделя	M 4 (левая резьба)
Окружная скорость	35 м • сек$^{-1}$
Диаметр шлифовальных кругов	2x44 мм, 1 x 35 мм
Общий вес	2,6 кд
Класс безопасности	II / ⧈

Комплексность

1 Кнопка для арретирования шпинделя
2 Колпак для отсасывания пыли
3 Включатель/выключатель
4 Дополнительная рукоятка
5 Щетка кольцевая
6 Винт специальный
7 Шлифовальный инструмент
8 Винт
9 Ключ специальный
10 Отверстие для отсасывания пыли

Не все изображенные или описанные принадлежности входят в комплект поставки.

Шум и вибрация

Величины были измерены в соответствии с EN 60 745.

Уровень акустического давления 85 dB (A);
Уровень акустическоц мощности 98 dB (A).
Неточность измерения K = 3 дБ (A). Носить приспособление для защиты органов слуха!

Весовая величина вибраций, действующих на руки и плечи 4,5 м/сек^2.
Неточность измерения K = 1 м/сек^2.

Использование прибора по назначению

Прибор предназначен для удаления штукатурки, красок, остатков клея, покрытий, ржавчины, а также для очистки бетонных, металлических и деревянных поверхностей. Прибор допускается использовать только для шлифования всухую.

Техника безопасности

Безопасная работа с ручной машиной возможна только после вниматель ного изучения этой инструции и точ ного выполнения всех требований.

- Строго соблюдайте требования по технике безопасности, которые вложены в комплект каждой машины.
- Запрещается работа со шлифовальной машиной помещениях с повышенной влажностью. Также запрещается работать с машиной вне помещения, в условиях плохой погоды (дождь, снег, туман) и во взрывоопасных местах.
- Перед каждым включением обяазательно проверьте кабель и розетки.
  С обнаруженными неисправностями обращайтесь к специалисту.
- При внешних работах используйте только проверенные удлинители и розетки.
- Пыль, образуящаяся при шлифовке, опасна для здоровья. Применяйте пылеотсасывающие приспособления и противопылевые приборы индивидуальной защиты (респираторы).
- Запрещаеся шлифовать и резать асбестовые материалы.
- При работе с металлом строго соблюдайте правила пожарной безопасности избегайте попадания искр на легковоспламеняющиеся материалы.
- При работе с инструментом держите его двумя руками и сохраняйте стабильное положение тела.
- Строго следите за тем, чтобы кабель шлифовального аппарат всегда находился вне рабочего хода инструмента.
- Работу с материалом начинайте только после включения инструмента.
- При работе надевайте защитные очки и специальные приспособления для защиты слуха (типа „беруши“).
- Шлифовальная пыль опасна для здоровья, поэтому использнйте противопылевые приборы индивидуальной защиты (респираторы).
- Обрабатываемую деталь зафиксируйте зажимными приспособлениями.
- Не переносите шлифовальный станок непосредственно за кабель.

Downloaded from www.Manualslib.com manuals search engine

- Прежде чем включить штепсель кабеля в розетку убедитесь, что инструмент выключен.
- Перед сменой шлифовальных головок или любой другой работе на инструменте обязательно выключайте штепсель из розетки.
- Максимальное число оборотов шлифовальной головки должно совпадать с максимальным числом установленных оборотов.
- Нажимайте на кнопку блокировки стержня только при полной останоке стержня.
- Работа со шлифовальной машиной запрещается лицам моложе 16 лет.

Пуск в ход и эксплуатация

Убедитесь в том, что данные на заводском щитке соответствуют действительному напряжению источника тока. Инструмент на 230 В можно подключить к сети 220 В / 240 В.

Вспомогательный держатель

Специальная конструкция „VIBRASTOP“ снижает вибрацию с помощью дополнительной рукоятки (3).

Держатель можно привинтить к коробке передач (7) с правой или с левой стороны.

Включение/Выключение

Включение

Перед началом работы подвиньте вперед выключатель (3). Для включения постоянного режима работы вдавите его.

Выключение

Нажмите на конец выключателя (3), и переключатель перейдет в положение - выключено.

Отсасывание пыли

Выполнять шлифовальные работы допускается только при применении подходящих приборов для отсасывания пыли. При работах с веществами, опасными для здоровья, при выборе прибора для отсасывания пыли необходимо соблюдать предписания объединения работников одной профессии (классы по пыли).

Отверстие для отсасывания пыли

К отверстию для отсасывания пыли (10) подключается подходящий пылесос.

Для подключения шланга для отсасывания пыли рекомендуется применять присоединительную муфту 614 109 (принадлежности).

Колпак для отсасывания пыли с кольцевой щеткой

Самая эффективная работа системы отсасывания пыли обеспечивается при использовании колпака для отсасывания пыли (2), входящего в комплект поставки. Для обработки краев обрабатываемых предметов колпак для отсасывания пыли можно снимать. Колпак для отсасывания пыли крепится на головке корпуса редуктора тремя шариками, на которые действует сила пружины; колпак можно снимать и надевать без какого-либо инструмента.

Замена кольцевой щетки

Кольцевая щетка (5) дополнительно улучшает эффективность отсасывания пыли, поэтому рекомендуется работать всегда с монтированной кольцевой щеткой. Путем вывинчивания четырех винтов (8) можно заменить кольцевую щетку, если это требуется в связи с обычным рабочим износом. Новую кольцевую щетку (№ 614 268) установить в соответствующем месте и прижать ее, затем закрепить ее винтами.

Замена шлифовального инструмента

- Перед началом любых работ над прибором вытаскивать штепсельную вилку из сетевой розетки!

Прибор положить на прочную основу.

Перед заменой шлифовальных инструментов головки винтов (6) почистить, удалять пыль и грязь.

Для блокировки приводного блока нажать кнопку для арретирования шпинделя (1).

С помощью специального ключа (9) отвинтить три винта (6).

На винтах (6) левая резьба!

Downloaded from www.Manualslib.com manuals search engine

Шлифовальные инструменты (7) снять и почистить узлы для приема инструмента. Рекомендуется заменить всегда весь комплект шлифовальных инструментов. Не применять шлифовальные инструменты с различной степенью износа.

При монтаже шлифовальных инструментов всегда обращать внимание на то, чтобы они были установлены точно в местах для их приема, имеющихся в приводных шпинделях.

- ❑ Использовать только шлифовальный инструмент с допуском, который предлагает изготовитель.
- ❑ Перед началом работы с машиной всегда проверить прочное крепление шлифовальных инструментов; они должны вращаться без биения. Не допускается использовать некруглый шлифовальный инструмент.
- ❑ Нажать на кнопку для арретирования шпинделя допускается только при полной остановке машины.

Рекомендации по работе с инструментом

Подводить прибор в включенном состоянии к поверхности обрабатываемого предмета и перемещать его в продольном и поперечном направлениях по параллельным линиям или, выполняя движение по окружности. По кромкам не вводить машину наискось. Производительность съема материала по существу определяется выбранным рабочим шлифовальным инструментом и силой прижатия прибора к обрабатываемой поверхности.

Чрезмерно большое увеличение силы прижатия инструмента к обрабатываемой поверхности не приводит к более высокой производительности шлифования, а только к более интенсивному износу машины и рабочего шлифовального инструмента.

Таблица с примерами применения шлифовальной машины

Приведенные данные имеют рекомендательный характер. Оптимальное сочетание параметров лучше всего определяется на основании результата проведения практического опыта.

Тарельчатый шлифовальный круг				**Пример применения**
a	**b**	**c**	**d**	
•	—	—	—	Обдирочное шлифование выступов и неровностей пола с монолитным покрытием
•	—	—	•	Удаление с облицовочного слоя бетона неровностей и выступов, образовавшихся в местах стыка элементов опалубки
•	—	—	—	Подшлифовка грязного и выветренного бетона
•	—	—	—	Удаление кромок на предметах из бетона
•	—	—	•	Обдирочное шлифование цементной штукатурки
—	—	•	•	Подшлифовка или обдирочное шлифование штукатурки
—	•	•	—	Удаление масляных красок с штукатурки
—	•	•	—	Обдирочное шлифование битума и красок для бетона
—	•	•	—	Удаление покрытий и эластичных лакокрасочных слоев (например, на подвальных лестницах, в помещениях, в которых установлены печи отопительной системы, на балконах и т.д.)
•	—	—	—	Удаление эпоксидных смол с бетонных поверхностей и с пола с монолитным покрытием
—	—	—	•	Удаление лакокрасочных покрытий и ржавчины с металлических предметов
•	—	—	—	Подшлифовка гладких поверхностей керамических плиток, придание шероховатости этим поверхностям
—	•	•	—	Удаление остатков клея для керамических плиток и минерального клея обдирочным шлифованием

Downloaded from www.Manualslib.com manuals search engine

a - тарельчатый шлифовальный круг с алмазным покрытием

b - тарельчатый шлифовальный круг, армированный элементами из твердого сплава, для тонких работ

c - тарельчатый шлифовальный круг, армированный элементами из твердого сплава, для грубых работ

d - тарельчатый шлифовальный круг с покрытием из карбида кремния

Правила хранения

Упакованный инструмент можно хранить в сухом (неотапливаемом) помещении при температуре не ниже -5 °C. Неупакованный инструмент можно хранить в сухом помещении при температуре не ниже +5 °C без резких изменений температуры.

Охрана окружающей среды

Нельзя вскрывать истощенные приборы. Их следует сдавать в предлагаемые пункты для сбора утильсырья.

Уход за машиной

- Вентиляционные отверстия колпака мотора не должны засоряться.
- Работы по техобслуживанию и ремонту, при которых необходимо вскрыть машину, разрешается выполнять только авторизированным сервисным мастерским.
- При изношенных угольных щетках прибор автоматически отключается. Инструмент следует отдать на техосмотр/ техобслуживание в пункт сервисной службы (смотри прилагаемый лист).

Техническое обслуживание

Гарантийный и после гарантийный ремонт проводят гарантийные станции технического обслуживания.

Гарантия

Для приборов выпускаемых фирмой PROTOOL мы несем гарантийные обязательства в соответствии с законными / специфическими для отдельных стран предписаниями (по предъявлению счета или накладной).
Из гарантии исключаются повреждения, вызываемыеестественным износом, перегрузкой или неправильным обращением.
Рекламации признаются только в том случае, если Вы пересылаете прибор в неразобранном виде либо по адресу поставщика, либо по адресу специализированной на пневматические инструменты или электроинструменты ремонтную мастерскую фирмы PROTOOL.

CE Заявление о конформности

С нашей полной отвественностью заявляем, что данный инструмент был изготовлен в соответствиисо следующими нормами или нормативными документами: EM 50 144, EM 55 014, EM 60 555, HЮ 400: в соответствии с установлениями 2004/108/EG, 2006/42/EG.

CE

Stanislav Jakeš
Дальнейшие исследования и развитие

Protool GmbH
Wertstr. 20
D-73240 Wendlingen

29. 12. 2009

Изменеия исключены

Downloaded from www.Manualslib.com manuals search engine

Technické údaje

SK

Sanačná brúska	**RGP 3**
Príkon	750 W
Počet voľnobežných obrátok	18 500/15 000 min^{-1}
Brúsne vreteno	M 4 (ľavobežné)
Obvodová rýchlosť	35 m • s^{-1}
Brúsne kotúče-ø	2x44 mm, 1 x 35 mm
Celková hmotnosť	2,6 kg
Trieda ochrany	II / ⧈

Ovládacie prvky

1 Aretačné tlačidlo vretena
2 Odsávací kryt
3 Vypínač
4 Prídavná rukoväť
5 Štetinová vložka
6 Torxova skrutka
7 Brúsny nástroj
8 Skrutka
9 Torxovkľúč
10 Odsávací otvor

Zobrazené alebo popísané príslušenstvo nepatrí celé do štandardnej výbavy.

Hlučnosť a vibrácia

Namerané hodnoty boli získané podľa EN 60 745.

Hladina akustického tlaku 85 dB (A).
Hladina akustického výkonu 98 dB (A).
Nepresnosť merania K = 3 dB (A).
Používajte ochranné prostriedky proti hluku.

Vážená hodnota vibrácií pôsobiacich na ruky a ramená - nižšia ako 4,5 m/s^2.
Nepresnosť merania K = 1 m/s^2.

Účelové použitie

Náradie je určené na odstraňovanie omietky, farieb, zvyškov lepidla, ochranných vrstiev, a hrdze, ako aj na čistenie betónových, kovových a drevených plôch.
Náradie sa smie používať len na brúsenie nasucho.

Bezpečnostné pokyny

Bezpečná práca s náradím je možná len vtedy, keď si dôkladne prečítate tento návod na používanie a presne dodržíte tu uvedené pokyny.

- Dodržujte bezpečnostné predpisy, ktoré sú súčasťou dodávky každého stroja.
- Brúska sa nesmie používať v priestoroch vlhkých, mokrých, vonku za dažďa, hmly, sneženia a v prostredí s nebezpečenstvom výbuchu.
- Pred každým použitím náradia skontrolujte pohyblivý prívod a vidlicu. Závadu nechajte odstrániť v odbornom servise.
- Mimo budovy používajte výhradne schválené predlžovacie káble a kábelové spojky.
- Prach, ktorý vzniká pri brúsení je zdraviu škodlivý. Pri práci používajte respirátory.
- Azbestové materiály sa nesmú brúsiť a rezať.
- Dbajte na to, aby pri brúsení kovových materiálov neboli v smere prúdu iskier horlavé materiály.
- Pri práci dbajte na bezpečný a pevný postoj.
- Prívodnú šnúru vždy odvádzajte od prístroja smerom dozadu.
- Brúsku veďte do materiálu vždy v zapnutom stave.
- Pri práci používajte ochranné okuliare a chrániče sluchu.
- Náradie nesmie byť vlhké a vo vlhkých priestoroch sa ani nesmie používať.
- Opracovávaný materiál zaistite upínacím prípravkom.
- Brúsku neprenášajte za kábel.
- Vidlicu pohyblivého prívodu zasuéte do zásuvky len vtedy, ak je brúska vypnutá.
- Pred výmenou brúsneho telieska a pri iných prácach na stroji, vždy vytiahnite vidlicu pohyblivého prívodu zo zásuvky.
- Maximálne prípustné otáčky používaných brúsnych teliesok musia zodpovedať maximálnym otáčkam brúsky.
- Blokovací čap zatlačte iba pri vypnutom stave počas pokoja pracovného vretena.
- Náradie nesmú obsluhovať osoby mladšie ako 16 rokov.

Downloaded from www.Manualslib.com manuals search engine

Uvedenie do prevádzky

Prekontrolujte, či údaje na výrobnom štítku súhlasia so skutočným napätím zdroja prúdu. Náradie určené na 230 V sa smie pripojiťaj na 220 V/240 V.

Prídavné držadlo

Vďaka špeciálnej konštrukcii „VIBRASTOP“ sa vibrácie pomocou prídavnej rukoväte redukujú.

Prídavné držadlo môžete naskrutkovať z ľavej alebo pravej strany prevodovej skrine

Zapnutie – vypnutie

Zapnutie

Posuvné tlačítko spínača (3) presuéte dopredu. Stály chod dosiahnete posunutím tlačítka spínača dopredu a stlačením prednej časti tlačítka.

Vypnutie

Krátko stlačte zadnú časťtlačítka spínača (3). Tlačítko spínača sa vráti do polohy - vypnuté.

Odsávanie prachu

Brúsenie sa smie vykonávať iba v spojení s vhodnými odsávacími prístrojmi. Pri látkach, ktoré sú zdraviu škodlivé, treba pri výbere odsávacieho zariadenia zohľadniť príslušné platné predpisy o ochrane (triedy prachu).

Odsávací otvor

Odsávací otvor (10) slúži na pripojenie vhodného vysávača.

Na pripojenie hadice vysávača odporúčame používať medzikus č. 614 109 (príslušenstvo).

Odsávací kryt so štetinovou vložkou

Najlepší účinok odsávania sa dosiahne pomocou odsávacieho krytu (2), ktorý sa dodáva ako základná výbava. Pri práci na okraji obrobku sa dá odsávací kryt demontovať. Odsávací kryt je pridržiavaný pomocou troch odpružených guličiek a možno ho demontovať resp. znovu nasadiť bez použitia nástroja.

Výmena štetinové vložky

Štetinová vložka (5) dodatočne zvyšuje odsávací výkon a mala by byť na náradí nasadená vždy. Uvoľnením 4 skrutiek (8) možno po dlhšom používaní v prípade opotrebovania štetinovou vložku vymeniť. Nový štetinovou vložku (č. 614 268) zatlačte namiesto staré a priskrutkujte.

Výmena brúsneho nástroja

- ❑ Pred každou prácou na náradí odpojte sieťovú šnúru vytiahnutím zástrčky zo zásuvky!

Náradie položte na pevnú podložku.

Pred výmenou brúsnych nástrojov očistite hlavičky (6) skrutiek od prachu a nečistoty.

Zablokujte pohonnú jednotku stlačením aretačného tlačidla (1).

Pomocou Torxovho kľúča (9) uvoľnite 3 skrutky (6).

⚠ **Tieto skrutky (6) majú ľavý závit!**

Demontujte brúsne nástroje (7) a vyčistite vreteno nástroja.

Brúsne nástroje treba zásadne vymieňať ako kompletnú sadu. Nepoužívajte rozlične opotrebované brúsne nástroje.

Pri montáži brúsnych nástrojov dbajte na to, aby boli presne lícované vsadené do pripojovacého profilu vretena nástroja.

- ❑ Používajte výlučne brúsne nástroje ponúkané a schválené výrobcom náradia.
- ❑ Pred novým použitím náradia prekontrolujte, či sú brúsne nástroje dobre upevnené a bezchybne sa otáčajú. Nepoužívajte brúsne nástroje, ktoré nie sú dokonale okrúhle.
- ❑ S aretačným tlačidlom vretena manipulujte len vtedy, keď motor stojí.

Downloaded from www.Manualslib.com manuals search engine

Pokyny na používanie

Zapnuté náradie sa priloží k povrchovej ploche obrobku a paralelne a krúživo sa ním pohybuje v pozdĺžnom a priečnom smere. Nepracujte priečne cez hrany kotúča.
Úberový výkon závisí pri brúsení hlavne od zvoleného druhu brúsneho nástroja ako aj od prítlaku.
Nadmierny prítlak však nemá za následok zvýšenie brúsneho výkonu, ale spôsobuje iba rýchlejšie opotrebovanie náradia a brúsneho nástroja.

Tabuľka používania

Uvedené údaje sú odporúčanými údajmi. Optimálnu kombináciu zistíte najlepšie praktickou skúškou.

Brúsny tanier				Použitie
a	b	c	d	
•	—	—	—	Obrusovanie zvyškov a nerovností poterových podláh
•	—	—	•	Odstraňovanie nerovností a presahov debnenia dekoratívneho betónu
•	—	—	—	Obrusovanie znečistených a zvetraných betónových plôch
•	—	—	—	Opracovávanie hrán betónových prefabrikátov
•	—	—	•	Brúsenie cementovej omietky
—	—	•	•	Pribrusovanie a obrusovanie omietky
—	•	•	—	Odstraňovanie olejových farieb z omietaných povrchov
—	•	•	—	Obrusovanie bitúmenových a betónových náterov
—	•	•	—	Odstraňovanie fólií a elastických náterov (napr. zo schodíšť do pivnice, kotolní, balkónov a pod.
•	—	—	—	Odstraňovanie epoxidových živíc z betónových a mazaninových povrchov
—	—	—	•	Odstraňovanie farieb a hrdze z kovových predmetov
•	—	—	—	Obrusovanie a zdrsňovanie hladkých povrchových plôch keramických obkladov
—	•	•	—	Obrusovanie zvyškov tmelu na keramické obklady a zvyškov minerálnych lepidiel

a - Brúsny tanier s diamantovou vrstvou

b - Brúsny tanier s vrstvou z tvrdokovu JEMNÝ

c - Brúsny tanier s vrstvou z tvrdokovu HRUBÝ

d - Brúsny tanier so silíciovo-karbidovou úpravou

Skladovanie

Zabalený stroj sa môže skladovať v suchom sklade bez vykurovania, kde teplota neklesne pod -5°C. Nezabalené skladujte len v suchom sklade, kde teplota neklesne pod +5°C a kde je zabránené náhlym teplotným zmenám.

Ochrana životného prostredia

Stroj, jeho príslušenstvo a obaly odovzdajte po skončení použitelnosti do sberu k opetovnému využitiu materiálov.
Pre umožnenie druhovo čistého recyclingu sú diely z plastických hmôt označené.

Údržba

- ❑ Vetracie otvory krytu motora sa nesmú upchať.
- ❑ Ak je potrebné pri údržbe a oprave náradie otvoriť, smie túto prácu vykonávať len autorizované servisné pracovisko.
- ❑ Ak sú opotrebované uhlíky, náradie sa samočinne vypne. Náradie treba v takomto prípade zaslať do autorizovanej opravovne.

Servis

Opravy v záručnej a pozáručnej dobe prevádzajú servisné strediská uvedené v prehľade.

Downloaded from www.Manualslib.com manuals search engine

Záruka

Výrobca poskytuje na výrobok záručnú dobu 12 mesiacov. V záručnej dobe výrobca zaistí bezplatnú opravu za týchto podmienok:

- reklamácia je uplatnená v záručnej dobe
- výrobok bol používaný podľa odporúčaní výrobcu
- do výrobku nezasahovala neoprávnená osoba (osobou oprávnenou je osoba zmluvne poverená výrobcom vykonávať záručné opravy)
- kompletný výrobok včítane potvrdeného záručného listu

Do záruky nespadajú škody vzniknuté bežným opotrebovaním, preťažovaním a neodborným zachádzaním.

Záručná doba sa predlžuje o dobu, v ktorej bol výrobok v záručnej oprave.

CE Prehlásenie o zhodnosti provedenia

Prehlasujeme v našej plnej zodpovednosti, že tento výrobok je v súlade s následujúcimi normami alebo normatívnymi dokumentarni: EN 50 144, EN 55 014, EN 60 555, HD 400 podľa ustanovení smerníc 2004/108/ES, 2006/42/ES.

CE

Stanislav Jakeš
Výskum a vývoj

Protool GmbH
Wertstr. 20
D-73240 Wendlingen

29. 12. 2009

Zmeny vyhradené

Downloaded from www.Manualslib.com manuals search engine

Porównawcze dane techniczne

PL

Szlifierka do prac sanacyjnych	**RGP 3**
Moc nominalna	750 W
Prędkość obrotowa bez obciążenia	18 500 /15 000 min^{-1}
Gwint wrzeciona tarczy	M 4 (lewoskrętny)
Prędkość obwodowa	35 m • s^{-1}
Tarcze szlifierskie-ø	2 x 44 mm, 1 x 35 mm
Ciężar urządzenia	2,6 kg
Klasa ochrony	II / ⧈

Elementy urządzenia

1 Przycisk blokady wrzeciona
2 Pokrywa odsysająca
3 Włącznik / wyłącznik
4 Uchwyt dodatkowy
5 Wieniec szczotkowy
6 Śruba typu Torx
7 Narzędzie szlifierskie
8 Śruba
9 Klucz do śruby Torx
10 Otwór odsysający

Przedstawione na scemacie i opisane oprzyrządowanie nie należy w całości do wyposażenia standardowego.

Elementy urządzenia

Wartości pomiarowe wyznaczone zgodnie z EN 60 745.
Zmierzony poziom hałasu urządzenia jest typowy: poziom ciśnienia akustycznego wynosi 85 dB (A); poziom ciśnienia akustycznego wynosi 98 dB (A).
Niedokładność pomiarowa K = 3 dB (A).
Stosować środki ochrony słuchu!
Wyznaczone przyspieszenie wynosi 4,5 m/s^2.
Niedokładność pomiarowa K = 1 m/s^2.

Użytkowanie zgodnie z przeznaczeniem

Urządzenie jest przeznaczone do usuwania tynku, farb, resztek klujów, powłok zabezpieczających, rdzy jak również do czyszczenia metonu, metali i powierzchni drewnianych.
Urządzenie może być stosowane wyłącznie do szlifu suchego.

Wskazówki bezpieczeństwa

Bezpieczna i wydajna praca przy użyciu tego urządzenia możliwa jest po uważnym zapoznaniu się z niniejszą instrukcją obsługi oraz ścisłym przestrzeganiem wskazówek bezpieczeństwa.

- Dodatkowo należy zapoznać się z ogólnymi wskazówkami bezpieczeństwa załączonymi do niniejszej instrukcji.
- Nie zasysać gorących i palnych pyłów. Nie używać urządzenia w pomieszczeniach zagrożonych możliwością eksplozji.
- Przed każdym użyciem skontrolować urządzenie, kabel zasilający i wtyczkę. Naprawę zlecić fachowcowi.
- Do pracy na zewnątrz stosować wyłącznie do tego przeznaczone i dopuszczone kable przedłużające i wtyczki.
- Powstający w czasie pracy pył jest szkodliwy dla zdrowia. Stosować odsysanie pyłów i maskę przeciwpyłową!
- Materiały zawierające azbest nie mogą być obrabiane.
- Uważać, aby w czasie obróbki metali w rozszerzonym zasięgu rozprysku snopu iskier nie znajdowały się żadne łatwopalne materiały.
- W czasie pracy trzymać mocno urządzenie w obu dłoniach i przyjąć bezpieczną pozycję roboczą.
- Kabel zasilający prowadzić zawsze za urządzeniem.
- Przystawiać urządzenie do obrabianego elementu tylko w stanie włączonym.
- Stosować okulary ochronne i środki ochrony słuchu.
- Urządzenie nie może być wilgotne i nie może być również używane w wilgotnym środowisku.
- W czasie pracy nigdy nie prowadzić dłoni lub palców przed brzeszczotem.
- Nie przenosić urządzenia za kabel zasilający.
- Wtyczkę do gniazdka wkładać wyłącznie przy wyłączonym urządzeniu.
- Przed wymianą tarczy szlifierskiej i przy wykonywaniu jakichkolwiek innych czynności przy urządzeniu wyciągnąć wtyczkę z gniazdka.

Downloaded from www.Manualslib.com manuals search engine

- ❑ Maksymalna dopuszczalna prędkość obrotowa ściernic musi być co najmniej tak wysoka jak najwyższa prędkość obrotowa urządzenia.
- ❑ Przycisk blokady wrzeciona obsługiwać wyłącznie przy unieruchomionym urządzeniu!
- ❑ Osoby poniżej 16 roku życia nie mogą obsługiwać urządzenia.

Przed uruchomieniem

Napięcie źródła prądu musi być zgodne z danymi na tabliczce znamionowej urządzenia. Urządzenia oznaczone 230 V mogą być zasilane z sieci 220 V / 240 V.

Uchwyt dodatkowy

Specjalna konstrukcja „VIBRA STOP“ redukuje wibracje przez uchwyt dodatkowy
Uchwyt dodatkowy może być w zależności od wymogów sytuacji roboczej wkręcony w głowicę po prawej lub lewej jej stronie.

Włączanie/wyłączanie

Włączanie

Przycisk włącznika/wyłącznika (3) przesunąć i wcisnąć z przodu aż do zaskoczenia.

Wyłączanie

Przycisk włącznika/wyłącznika (3) wcisnąć z tyłu. Włącznik wyskakuje do pozycji wyjściowej.

Odsysanie pyłów

Prace szlifierskie mogą być wykonywane wyłącznie z zastosowaniem odpowiedniego urządzenia odsysającego pyły. Przy obróbce materiałów niebezpiecznych dla zdrowia stosować się do odpowiednich przepisów BHP (klasy pyłowe) przy wyborze odpowiedniego narzędzia odsysającego.

Otwór odsysający

Otwór odsysający (10) służy do podłączenia odpowiedniego odkurzacza.

Do podłączenia do węża odsysającego zalecane jest zastosowanie złączki Nr. 614 109 (osprzęt dodatkowy).

Pokrywa odsysająca z wieńcem szczotkowym

Najlepsze rezultaty odsysające osiągane są w połączeniu ze znajdującą się w wyposażeniu pokrywą odsysającą (2). Do prac blisko krawędzi pokrywa może zostać zdemontowana. Pokrywa odsysająca jest mocowana poprzez trzy sprężynowe kule znajdujące się na głowicy obudowy przekładni i może być montowane wzgl. demontowana bez użycia dodatkowych narzędzi.

Wymiana wieńca szczotkowego

Wieniec szczotkowy (5) polepsza dodatkowo wydajność ssącą i powinien być zawsze zamontowany. Poprzez zwolnienie 4 śrub (8) wieniec szczotkowy może być w razie zużycia wymieniony na nowy. Nowy wieniec (numer katalogowy 614 268) wcisnąć i mocno dokręcić.

Wymiana narzędzi szlifierskich

- ❑ Przed przystąpieniem do wykonywania jakichkolwiek czynności przy urządzeniu wyciągnąć wtyczkę z gniazdka!

Położyć urządzenie na pewnym oparciu.

Przed wymianą narzędzi szlifierskich oczyścić gniazdka śrub (6) z brudu i pyłów.

W celu zablokowania jednostki napędowej wcisnąć przycisk blokady wrzeciona.

Za pomocą klucza do śrub Torx (9) zwolnić 3 śruby (6).

⚠ **Śruby (6) mają lewy gwint!**

Wyjąć narzędzia szlifierskie (7) i oczyścić uchwyty montażowe.

Narzędzia powinny być zawsze wymieniane jako kompletny zestaw. Nie stosować narzędzi zużytych w różnym stopniu.

W czasie montażu narzędzi szlifierskich uważać, aby zostały one precyzyjnie zamocowane w punktach wrzecion napędowych.

- ❑ Stosować wyłącznie polecane i dopuszczone przez wytwórcę narzędzia szlifierskie.
- ❑ Tarcza szlifierska musi się swobodnie obracać w osłonę tarczy. Uskodzone wzgl. nierówno obracające się narzędzia nie mogą być dalej stosowane.
- ❑ Przycisk blokady wrzeciona może być obsługiwany wyłącznie przy unieruchomionym narzędziu.

Downloaded from www.Manualslib.com manuals search engine

Wskazówki robocze

Urządzenie w stanie włączonym prowadzić do obrabianej powierzchni i poruszać równolegle wzgl. ruchami okrężnymi w kierunku wzdłużnym i poprzecznym. Nie pracować na skos ponad krawędziami.

Wydajność szlifierska zależy w głównej mierze od wybranego narzędzia szlifierskiego oraz od siły nacisku w czasie pracy.

Zbyt duża siła nacisku nie prowadzi do zwiększenia wydajności szlifierskiej, lecz do nadmiernego zużycia urządzenia i narzędzi.

Tabela zastosowań

Podane są tutaj o zakresy zalecane. Optymalna kombinacja może zostać wyznaczona wyłącznie drogą prób praktycznych.

Talerz szlifierski				Zastosowanie
a	b	c	d	
•	—	—	—	Szlifowanie pozostałości i nierówności na powierzchniach jastrychowych
•	—	—	•	Usuwanie nierówności i nierówności po złączach szalunkowych na betonie gładkim
•	—	—	—	Szlifowanie zabrudzonych i zwietrzałych powierzchni betonowych
•	—	—	—	Łamanie krawędzi elementów betonowych
•	—	—	•	Szlifowanie tynków cementowych
—	—	•	•	Doszlifowywanie wzgl. szlifowanie tynków
—	•	•	—	Usuwanie farb olejnych na otynkowanych powierzchniach
—	•	•	—	Szlifowanie farb bitumicznych i farb do betonu
—	•	•	—	Usuwanie powłok i elastycznych pokryć (np. na schodach piwnicznych, w pomieszczeniach grzewczych, na balkonach itp.)
•	—	—	—	Usuwanie żywic epoksydowych na powierzchniach betonowych i jastrychowych
—	—	—	•	Usuwanie farb i rdzy na częściach metalowych
•	—	—	—	Szlifowanie i nadawanie chropowatej struktury dla montażu płytek ceramicznych
—	•	•	—	Szlifowanie i usuwanie resztek klejów, mineralnych resztek klejów itp.

a - talerz szlifierski diamentowy

b - talerz szlifierski utwardzany DROBNY

c - talerz szlifierski utwardzany ZGRUBNY

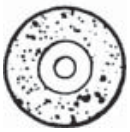

d - talerz szlifierski z powłoką krzemowo-węglikową

Przechowywanie

Urządzenie należy przechowywać w suchym i zabezpieczonym przed mrozem pomieszczeniu.

Ochrona środowiska

Nie otwierać zużytych urządzeń. Zwrócić je do odpowiednich i wyznaczonych punktów zbiorczych w celu przeprowadzenia procesu recyclingu.

Konserwacja

- ❑ Oczyścić od czasu do czasu szczeliny wentylacyjne na obudowie silnika.
- ❑ Prace obsługowe i konserwacyjne, przy których konieczne jest otwarcie urządzenia, mogą być przeprowadzane wyłącznie przez uprawnione warsztaty serwisowe.
- ❑ Utrzymywać młot w stanie czystym. Szczeliny wentylacyjne nie mogą być w żadnym przypadku zatkane, a do środka urządzenia nie mogą się dostać żadne przedmioty.

Serwis

Patrz załączona broszura.

Downloaded from www.Manualslib.com manuals search engine

Garantie

Elektronarzędzia firmy PROTOOL objęte są dwunastomiesięczną gwarancją. W tym okresie usuwane są bezpatnie usterki wynikające z wad produkcyjnych lub zastosowania nieodpowiednich materiaów. Uszkodzenia wynikające z naturalnego zużycia, przeciążenia lub nieumiejętnego obchodzenia się z urządzeniem nie są objęte gwarancją.

Gwarancja uznawana jest tylko wtedy, gdy narzędzie zostanie dostarczone w stanie nierozebranym wraz z kartą gwarancyjną do punktu sprzedaży lub Centralnego Serwisu firmy PROTOOL.

CE Oświadczenie o zgodności

A Oświadczamy niniejszym z pełną odpowiedzialnością, że produkt ten zgodny jest z następującymi normami lub dokumentami normatywnymi: EN 50 144, EN 55 014, EN 60 555, HD 400 zgodnie z postanowieniami wytycznych. 2004/108/WE, 2006/42/WE.

CE

Stanislav Jakeš
Kierownik Działu Badań i Rozwoju

Protool GmbH
Wertstr. 20
D-73240 Wendlingen

29. 12. 2009

Zastrzega się prawo dokonywania zmian

Downloaded from www.Manualslib.com manuals search engine